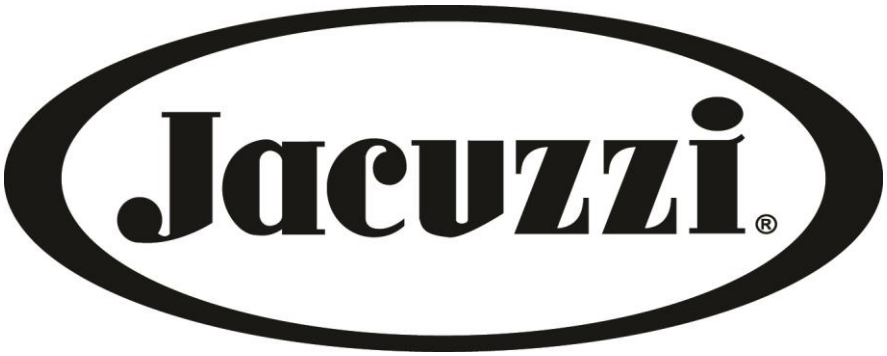

SPA

J 355

Manual de Instruções

SETEMBRO / 2020

INDICE

INTRODUÇÃO
1 INSTRUÇÕES DE SEGURANÇA 4
2 RECEBIMENTO DO SPA NO DOMICÍLIO A SER INSTALADO 8
3 DESCRIÇÃO / ESPECIFICAÇÕES 8
4 INSTALAÇÃO 9
4.1 RETIRADA DA EMBALAGEM E POSICIONAMENTO: 9
4.1.1. LOCAL A SER INSTALADO O SPA: 10
4.1.2 ÁREAS EXTERNAS 10
4.1.3 DRENO 11
4.2. EXPOSIÇÃO À LUZ SOLAR 11
4.3. TAMPA TÉRMICA DE COBERTURA 11
4.3.1. ÁREAS INTERNAS 12
4.4. VENTILAÇÃO DOS COMPONENTES INTERNOS DO SPA: 12
4.5. ÁREAS DE ACESSO 13
4.5.1. ÁREA DE ACESSO E ENTRADA DE VENTILAÇÃO EM SPAS COM FECHAMENTO LATERAL DE FÁBRICA 14
4.6 INSTALAÇÕES HIDRÁULICAS 14
4.6.1 LIGAÇÃO Á REDE DE ABASTECIMENTO DE ÁGUA 14
4.6.2 LIGAÇÃO À REDE DE ESGOTO 15
4.7 INSTALAÇÃO ELÉTRICA 15
4.7.1 REDE ELÉTRICA E ATERRAMENTO 15
4.7.2. CONEXÃO DO SPA À REDE ELÉTRICA E SISTEMA DE ATERRAMENTO 20
4.8 DIAGRAMA ELÉTRICO 23
4.8.1 MUDANÇA DE ESCALA DE TEMPERATURA DE °F PARA °C 24
4.8.2 REMOÇÃO DE RESÍDUOS DE OBRA 25
4.8.3 PROCEDIMENTOS DE ENCHIMENTO DO SPA 25
5.0 FUNÇÕES DOS CONTROLES 26
6.0 INSTRUÇÕES OPERACIONAIS 26
7.0 REGISTRE SEU NOVO SPA 27
8.0 LIGAR HIDROMASSAGEM 27
8.1 AJUSTE DE TEMPERATURA DA ÁGUA 27
8.2 LIGAR CROMOTERAPIA 28
8.3 AJUSTES DE INTENSIDADE DOS JATOS 29
8.4 SELEÇÃO DE HIDROMASSAGEM 29
8.5 CONTROLE HYDROSOOTHE 29
8.6 CONTROLES DE CARACTERÍSTICA DE CASCATA 29
8.7 CONTROLES DE AR (EFEITO “CHAMPANHE”) 29
8.8 LUZES EXTERIORES 30
8.9 SISTEMA SMARTTUB 30
9.0 RECURSOS DO MENU E INSTRUÇÕES DE PROGRAMAÇÃO 31
10.0 SISTEMA DE SOM – BLUEWAVE STEREO SYSTEM 36
10.1 CONEXÃO COM DISPOSITICO BLUETOOTH 36
11.0 MANUTENÇÃO DO SPA 37
11.1 LIMPEZA DOS FILTROS 37
11.2 DRENAGEM E REABASTECIMENTO 38
11.3 CUIDADOS COM AS ALMOFADAS OU ENCOSTOS DE CABEÇA 39
11.4 LIMPANDO O INTERIOR DO SPA 39
11.5 MANUTENÇÃO DO GABINETE SINTÉTICO 40
11.6 MANUTENÇÃO DA TAMPA TÉRMICA DE COBERTURA 40
12.0 MANUTENÇÃO DA QUALIDADE DA ÁGUA 40
12.1 CONTROLE DE pH 40
12.2 OUTROS ADITIVOS 41
12.3 CLEARRAY UV – SISTEMA DE PURIFICAÇÃO DA ÁGUA 41
12.3.1 CLEARRAY® - TROCA DE LÂMPADA E LIMPEZA DO TUBO DE QUARTZO 41
13.0 MENSAGENS DE ERRO 43
13.1 LÓGICA DE VERÃO 43
13.2 O PAINEL MOSTRA COL 43
13.3 O PAINEL MOSTRA ICE 43
13.4 O PAINEL MOSTRA SN--1 43
13.5 O PAINEL MOSTRA SN--2 44
13.6 O PAINEL MOSTRA “CHANGE CLEARRAY BULB” 44
13.7 O PAINEL MOSTRA “CHANGE FILTER” 44
13.8 O PAINEL MOSTRA “CHANGE WATER” 44
13.9 O PAINEL MOSTRA “FL- -1” 45

13.10 O PAINEL MOSTRA "FL- -2".....44
13.11 O PAINEL MOSTRA OH.....44
13.12 O PAINEL MOSTRA (- - -).....45
14.0 PROCEDIMENTOS PARA SOLUÇÃO DE FALHAS 45
14.1 FL- -1 e FL- -2..... 45
14.2 NENHUM DOS COMPONENTES FUNCIONA (BOMBAS, CROMOTERAPIA, ETC) 46
14.3 A BOMBA NÃO FUNCIONA..... 46
14.4 JATOS FRACOS 46
14.5 A ÁGUA ESTÁ MUITO QUENTE.....46
14.6 FALTA DE AQUECIMENTO..... 46
GARANTIA.....47

INTRODUÇÃO

Há quase seis décadas, a Jacuzzi® do Brasil se compromete a desenvolver produtos direcionados à complementar a saúde e o bem-estar das pessoas, oferecendo a oportunidade de relaxar, reduzir o estresse, aliviar dores e melhorar a qualidade do sono, contribuindo para um mundo mais saudável. Afinal, quem não quer relaxar depois de um dia agitado e quastressante?

Os Spas Jacuzzi® são equipamentos de hidroterapia que agregam o que há de melhor em tecnologias, design, eficiência, segurança e qualidade. Com equipamentos e dispositivos exclusivos, os efeitos benéficos de relaxamento e revitalização obtidos por meio da hidroterapia são ampliados em uma experiência sensorial de bem-estar mais completa, que somente os Spas Jacuzzi® podem proporcionar.

1 INSTRUÇÕES DE SEGURANÇA

IMPORTANTE PARA SUA SEGURANÇA:

Leia com atenção este Manual antes de proceder à instalação, operação e uso do SPA.

O SPA deve ser usado sempre com acompanhamento e orientação de pessoa adulta que tenha pleno domínio do modo seguro de uso do SPA, de acordo com as instruções de operação, funcionamento, desligamento, manutenção de componentes, manutenção da qualidade da água, higienização e limpeza do SPA, contidas neste Manual.

Após leitura deste Manual, permanecendo qualquer dúvida em relação às instruções e requisitos mencionados neste Manual, favor entrar em contato com o Suporte Técnico Jacuzzi através dos meios disponibilizados ao final deste Manual.

Defeitos no SPA, acidentes, danos materiais e despesas de qualquer natureza gerados pelo não atendimento aos requisitos, instruções e recomendações contidas neste Manual, não serão cobertos pela garantia do produto.

ATENÇÃO / PERIGO: RISCO DE AFOGAMENTO!

Este aparelho não se destina à utilização por pessoas (inclusive crianças) com capacidades físicas, sensoriais ou mentais reduzidas, ou por pessoas com falta de experiência e conhecimento, a menos que tenham recebido instruções referentes à utilização do aparelho ou estejam sob a supervisão de uma pessoa responsável pela sua segurança.

O SPA não é destinado ao uso de pessoas com saúde debilitada, com limitações físicas ou mentais temporárias ou permanentes, pessoas em tratamento de saúde ou fazendo uso de medicamentos; gestantes e idosos devem passar por consulta médica antes de se submeterem ao uso da hidroterapia e, quando autorizadas, devem ter acompanhamento de um adulto responsável.

Recomenda-se que as crianças sejam vigiadas para assegurar que elas não estejam brincando com o aparelho.

**Extremo cuidado deve ser tomado para prevenir acesso não autorizado de crianças.
Crianças não devem usar o SPA sem a supervisão permanente de um adulto responsável.
Este é um fator crítico de segurança na prevenção de acidentes e afogamento de crianças.**

Se não enquadrado em nenhuma das condições anteriormente mencionadas e mesmo assim houver dificuldade respiratória, palpitações, enjôos ou qualquer outro mal-estar ao usar o SPA, descontinue o uso e consulte um médico.

Use a tampa térmica de cobertura Jacuzzi mencionada no capítulo 4.3, com as presilhas presas aos fechos laterais do gabinete, sempre que o SPA não estiver em uso e no caso de ocorrência de chuvas ou ventos fortes quando instalado em áreas externas.
Não há garantia que a tampa de cobertura presa às presilhas ou travas do SPA impeça o acesso ao SPA, pois esta pode ser removida por qualquer pessoa.
Esta medida ajudará a prevenir que crianças e pessoas não habilitadas entrem no SPA sem a supervisão de adultos. Também impedirá a entrada de insetos e animais domésticos e contaminação da água do SPA com detritos de pássaros e outros resíduos carregados por vento ou água de chuva.

Mergulhos ou saltos dentro do SPA não são permitidos. O SPA é um equipamento projetado exclusivamente para relaxamento e descanso e não é dimensionado para movimentos bruscos ou atividades físicas.
Seu espaço interno reduzido e sua geometria irregular poderão se tornar um grande risco de lesões graves, em caso de impactos com órgãos vitais do corpo humano sofridos durante um mergulho.
Também não é permitido ficar em pé, sentado ou andar sobre a borda do Spa, pois escorregamentos podem provocar acidentes e se tornar fatais.

ATENÇÃO QUANTO AOS DISPOSITIVOS DE SUCÇÃO E OUTROS DISPOSITIVOS:

Mantenha cabelos, partes do corpo, acessórios ou joias longe dos dispositivos de sucção, jatos giratórios ou outros componentes móveis para evitar que sejam sugados, fiquem enroscados ou presos e causem algum tipo de lesão com risco de afogamento.

Recomendamos prender cabelos longos junto à cabeça e não usar joias, óculos ou qualquer outro acessório que possa se soltar do corpo ao usar o Spa.

Especial atenção deve ser dada às crianças, devido ao menor tamanho de membros do corpo e pessoas com alguma dificuldade física ou mental, pois são mais suscetíveis aos acidentes provocados pelo contato indevido com dispositivos de sucção e dispositivos que podem prender os dedos.

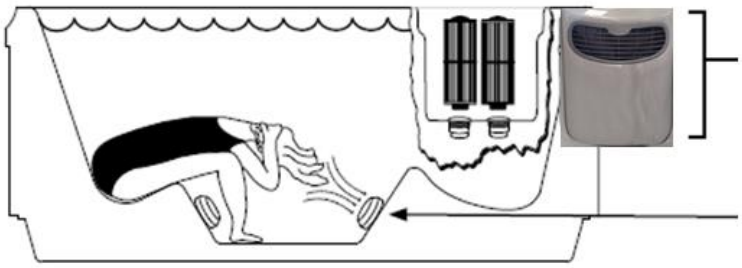

IMAGEM ILUSTRATIVA:

O CONJUNTO FILTRO VARIA EM FORMATO, TAMANHO, COMPONENTES E POSIÇÃO CONFORME O MODELO DO SPA.

DISPOSITIVOS DE SUCÇÃO TAMBÉM VARIAM EM FORMATO, TAMANHO E POSIÇÃO CONFORME O MODELO DO SPA.

LOCALIZE ESTES COMPONENTES EM SEU SPA E SIGA AS INSTRUÇÕES DE SEGURANÇA ACIMA MENCIONADAS

Nunca use o SPA sem as proteções dos dispositivos de sucção, filtros, tampa do filtro ou com componentes defeituosos, soltos, quebrados ou faltando.

Os dispositivos de sucção e demais acessórios de acordo com o modelo do SPA, são dimensionados conforme especificações técnicas e de segurança vigentes, de modo a garantir a segurança do usuário em condições normais de operação e uso do SPA.

Imagem ilustrativa

IMPORTANTE:

Em caso de necessidade de reposição de qualquer componente do SPA, utilize somente peças originais adquiridas em revendedores ou rede de Assistências Técnicas Autorizadas Jacuzzi.

ATENÇÃO / PERIGO: RISCO DE CHOQUE ELÉTRICO!

Solicite a um profissional qualificado que execute o serviço para instalação elétrica do SPA e certifique-se que todas as instruções de instalação contidas neste Manual sejam seguidas.

Dispositivos de interrupção de energia elétrica, dispositivos de segurança e proteção contra sobrecargas e choques elétricos, fios, eletrodutos, caixas de distribuição e comando, conexões para ligação e outros acessórios necessários à instalação elétrica do Spa, deverão ser adquiridos pelo proprietário em casas de material elétrico; deverão ser de marcas tradicionais no mercado e estar em conformidade com normas técnicas, certificações e legislação vigentes.

O fio-terra proveniente do sistema de aterramento junto ao padrão de entrada de energia elétrica ou de outro sistema de aterramento domiciliar deve ser obrigatoriamente ligado á conexão de aterramento do SPA, conforme Legislação Brasileira. O sistema de aterramento deverá estar em conformidade com norma ABNT NBR 5410 e aprovada pela concessionária de energia elétrica de sua localidade.

O cliente deverá contratar um profissional habilitado para providenciar a instalação de um sistema de aterramento, caso não possua, ou se houver dúvida quanto ao sistema de aterramento existente em sua instalação.

O fechamento ao redor do SPA deve ser mantido para garantir o grau de proteção contra penetração de água e para impedir o acesso indevido às motobombas e ao quadro de comando, evitando riscos de acidentes por choques elétricos.

Não utilize o SPA se o dispositivo DR estiver desarmando. Teste mensalmente o funcionamento do dispositivo DR.

Não ligue os disjuntores do quadro geral de distribuição, nem a chave seccionadora bipolar do circuito de alimentação do SPA (se houver) e nem o dispositivo DR sem que a água dentro do SPA esteja no nível recomendado. Há risco de que ocorram danos nas bombas e no aquecedor.

Não é permitido nenhum equipamento ou aparelho elétrico dentro ou à uma distância menor que 1,5 m do SPA.

Ao sair do SPA, não manuseie nenhum equipamento elétrico estando com as mãos molhadas ou pés descalços.

ATENÇÃO / PERIGO: RISCO DE HIPERTERMIA!

Hipertermia ocorre quando a temperatura interna do corpo fica acima de 37ºC.
Imersão prolongada em água quente induz à hipertermia.

Os principais sintomas são sonolência, cansaço, aumento da sensação térmica ou insensibilidade ao calor, palpitações e outras anomalias podendo levar à perda de consciência e risco de afogamento.

A duração normal de uma hidromassagem é de 10 a 20 minutos, pois são necessários de 5 a 10 minutos para que a revitalização e tonificação muscular comecem a ser notadas. A temperatura inicial da água recomendada para adultos saudáveis é de 36°C aproximadamente, podendo ser reduzida ao esfriar naturalmente e, neste caso, a hidroterapia poderá ser estendida por mais tempo à medida que a água fica mais fria.

Como recomendação geral para adultos saudáveis, tem-se:

Temperatura da água	38 a 40°C	36 a 38°C	34 a 36°C
Duração do banho	5 min	10 min	20 min

Crianças normalmente são mais sensíveis às temperaturas mais altas.
Temperaturas mais baixas que 34 °C são recomendadas para crianças acompanhadas por adultos e para adultos por períodos de imersão mais prolongados.

A temperatura máxima que a água do Spa pode atingir através do aquecedor elétrico é de 40 °C. A temperatura visualizada no painel poderá ter uma variação de ± 0,5 °C.

Também poderá haver ocorrência de temperaturas mais altas da água em épocas de calor intenso e em casos onde o Spa esteja instalado ao ar livre, aquecendo a água naturalmente durante longos períodos de exposição solar.

Não use o SPA se a temperatura da água estiver acima de 40 °C. Se necessário, verifique a temperatura da água antes de entrar no SPA usando um termômetro.

A leitura poderá variar conforme orientações do fabricante do termômetro ou dependendo do local dentro do tanque do SPA onde foi tomada a temperatura.

ATENÇÃO / PERIGO: RISCO DE TRANSMISSÃO DE DOENÇAS INFECTO CONTAGIOSAS

Para reduzir o risco de contrair doenças transmitidas pela água, mantenha a qualidade do tratamento da água dentro dos parâmetros descritos neste Manual.

Da mesma forma, devido à alta umidade relativa do ar quando o SPA for instalado em ambientes internos, uma ventilação adequada reduz o risco de contrair doenças transmitidas pelo ar.

Consulte um profissional qualificado para adequação da ventilação quando o SPA for instalado em ambientes fechados ou mal ventilados.

Pessoas com doenças contagiosas não devem usar o SPA para evitar contaminação da água e propagação da doença.

Pessoas com problemas dermatológicos também não devem usar o SPA até a completa cura da doença.

Um ralo para captação da água derramada sobre o piso durante o uso do SPA deverá ser instalado próximo à área de acesso do SPA, para evitar escorregamentos.

Adicionalmente para reduzir risco de acidentes por escorregamento, recomendamos também a colocação de um piso antiderrapante na área ao redor do SPA.

Recomendamos aos usuários, como prática de higiene pessoal e para evitar choque térmico, tomarem uma ducha com temperatura da água semelhante à da água do SPA, antes e depois de utilizar o SPA.

ATENÇÃO: CICLO DE LIMPEZA AUTOMÁTICO DO SPA

O SPA É EQUIPADO COM UM "CICLO DE LIMPEZA" QUE MOVIMENTA A ÀGUA CONTIDA NA TUBULAÇÃO, PARA GARANTIR SUA DESINFECÇÃO.

TODOS OS DIAS SEMPRE ÁS 12:00 PM, CADA BOMBA SERÁ ATIVADA E FUNCIONARÁ DURANTE 1 MINUTO. CASO A MOTOBOMBA TENHA COMPLETADO UM CILCO DE 20 MINUTOS, NÃO SERÁ ATIVADA PARA O CICLO DE LIMPEZA.

2 RECEBIMENTO DO SPA NO DOMICÍLIO A SER INSTALADO

Este produto foi montado, testado, inspecionado e embalado de acordo com rigorosos procedimentos de qualidade durante o processo de fabricação Jacuzzi®.

O transporte da fábrica ao domicílio do cliente e o descarregamento é de responsabilidade da Transportadora.

Qualquer dano porventura existente quando de seu recebimento, tais como avarias na embalagem, riscos na superfície, trincas e outros danos, é de inteira responsabilidade da Transportadora, à qual deverá ser feita a reclamação imediatamente e o dano descrito no canhoto da nota fiscal.

3 DESCRIÇÃO / ESPECIFICAÇÕES

Os modelos de SPAs cobertos por este Manual são fornecidos com painéis de fechamento lateral em madeira sintética e possuem as seguintes características físicas e elétricas:

Características Físicas - Modelo J-355								
MODELO DO SPA	PESO DO SPA VAZIO	DIMENSÕES CxLxH	CAPACIDADE DE ÁGUA	PESO DO SPA COM ÁGUA	CARGA MÉDIA SOBRE PISO (SPA C/ ÁGUA)	Nº DE USUÁRIOS ADULTOS	PESO TOTAL DE USUÁRIOS (Peso médio/ adulto = 75 Kg)	CARGA MÉDIA SOBRE PISO (C/ ÁGUA + 6 ADULTOS)
J - 355	378 Kg	2,31 x 2,14 x 0,97 (m)	1,514L	1892 Kg	383 Kgf / m²	5 - 6	450 Kg	475 Kgf / m²

Figura ilustrativa - Acessórios de Hidroterapia, Cromoterapia, Conforto, Controle e Ajustes:

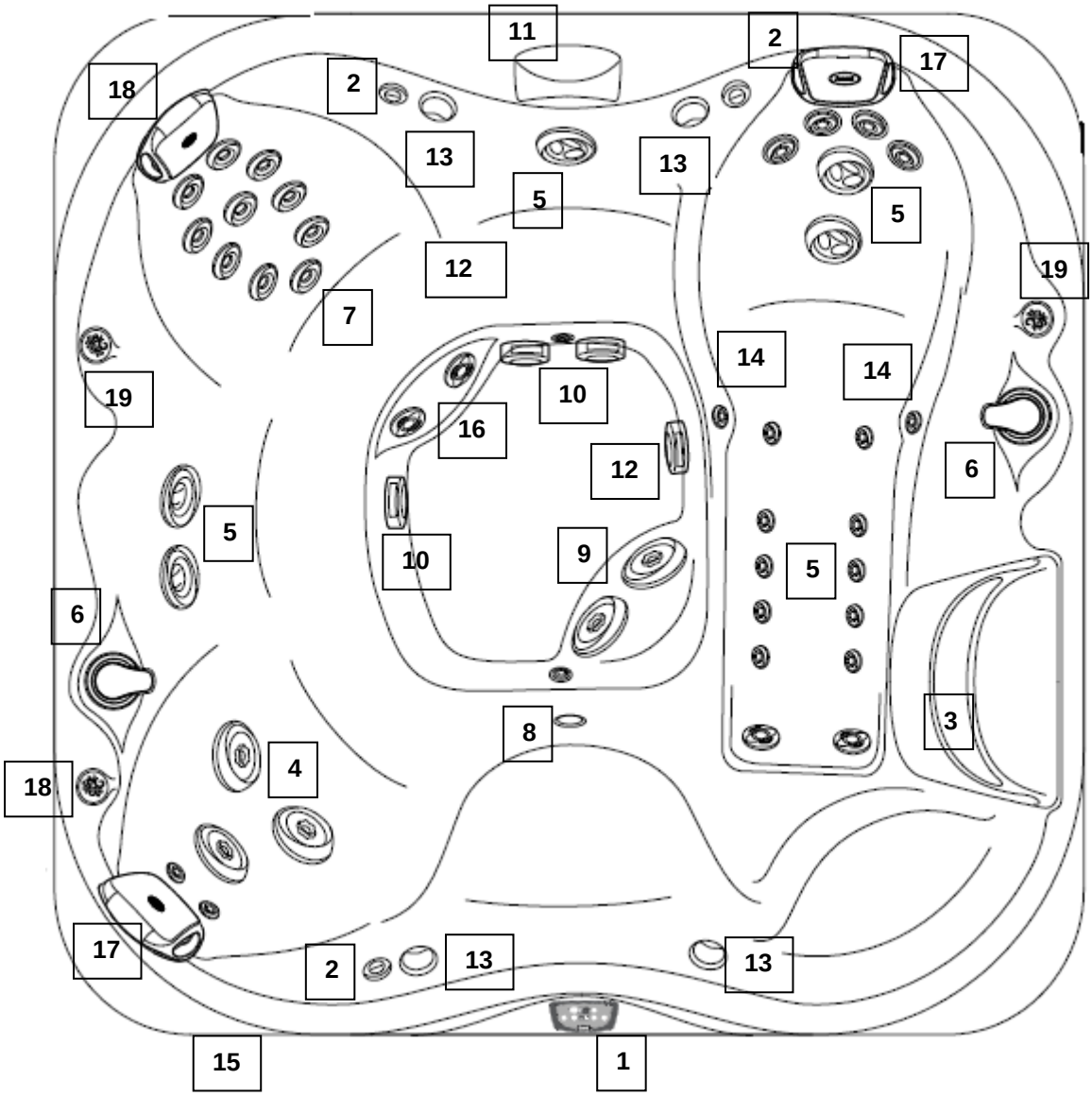

1. Painel de Controle 2. Alavancas dos controles de ar 3. Grade de Filtro/ Coadeira 4. Jatos Power Pro MX 5. Jatos de hidroterapia 6. Válvula seletora de massagem 7. Assento terapêutico 8. Cromoterapia 9. Jatos verticais (para os pés)	10. Filtros e Encaixe de Sucção de Pés 11. Cascata iluminada 12. Ajuste de retorno do aquecimento 13. Falantes do aparelho de som 14. Jatos para os pulsos 15. Aparelho de som 16. Hidromassagem para panturrilha 17. Apoios de cabeça 18. Apoio de cabeça com massagem (Hydrosoothe) 19. Porta copos iluminados

Características Elétricas – Modelo J 355	
Configuração Padrão de Fábrica	220 Vac / 40 A
Número de fios da rede de suprimento de eletricidade	2 Fases + 1 Terra
Frequência	60 Hz
Tensão	220 V
Corrente Nominal do SPA na configuração padrão de fábrica	33 A
Potência conforme configuração padrão	7100 W
Bomba 1	1 veloc. (2,5 Hp)
Bomba 2	1 veloc. (2,5 Hp)
Bomba de circulação automática	Baixa velocidade
Aquecedor / Cromoterapia / Sistema de Filtração Programável / Sistema de Circulação Automático / Clearray	Sim
Apoios de cabeça / Porta copos / Sistema de Áudio Blue Wave com Controle Remoto	Sim

4 INSTALAÇÃO

4.1 RETIRADA DA EMBALAGEM E POSICIONAMENTO:

Figura Ilustrativa

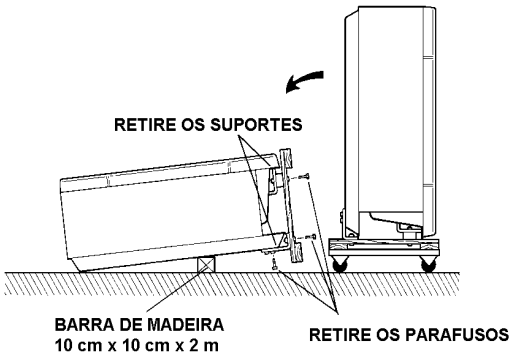

Recomendamos transportar e manusear a embalagem do SPA com bastante cuidado, evitando quedas, batidas, movimentos bruscos e exposição à intempérie, seguindo as instruções abaixo:

- ✓ Retire as laterais e o topo do engradado e o saco plástico, deixando o “pallet” intacto.
- ✓ Leve o SPA até o local de instalação com o “pallet” ainda montado.
- ✓ Coloque uma barra de madeira, de cerca de 10 cm x 10 cm e 2 m de comprimento, sobre o chão, paralelamente ao “pallet” e no lado do fundo do SPA.
- ✓ Tombe lentamente e com cuidado o SPA apoiando sua base sobre a madeira.
- ✓ Retire as fitas de arqueamento que fixam o “pallet” ao SPA.
- ✓ Retire o “pallet” e a barra de madeira e coloque o SPA em sua posição definitiva.

Após retirado do pallet + engradado de madeira, o Spa não deve ser arrastado. Caibros ou vigas não deverão ser utilizados como escoras de apoio ou alavancas bem como roletes não deverão ser utilizados para movimentá-lo sobre o piso. A movimentação do Spa não deve ser feita sem levantá-lo completamente acima do piso, mesmo que somente para ajuste de posicionamento.

As figuras ao lado ilustram o modo como devem ser desembalados e posicionados os Spas.

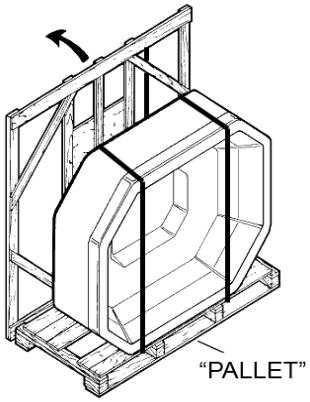

Figura Ilustrativa

4.1.1. LOCAL A SER INSTALADO O SPA:

IMPORTANTE:

O SPA deve ser instalado por profissional qualificado ao ar livre ou em ambientes internos.
O SPA deverá ser instalado apoiado sempre em sua própria base (nunca pelas bordas), sobre superfície Rígida, nivelada, lisa, isenta de buracos e outras imperfeições, limpa e seca.
Se o local estiver em um declive do terreno ou apresentar desnível entre superfícies de piso, a área onde a base do SPA será apoiada deverá ser totalmente nivelada antes de instalar o SPA, para que não ocorram problemas nos sistemas de hidroterapia e filtração do SPA.
O SPA não deverá ser instalado em áreas ou nichos onde possa ocorrer alagamentos, empoçamento ou acúmulo de água.
Um ralo e um dreno auxiliar para captação de águas pluviais e outro ralo para drenagem do tanque do SPA e captação de água derramada durante o uso deverão ser instalados próximos ao SPA, de modo a garantir escoamento e drenagem da água ao redor do SPA.
As figuras ilustrativas e tabelas a seguir mostram as áreas de piso que deverão ser disponibilizadas para a instalação do SPA, de acordo com o modelo, tanto em áreas internas quanto em áreas externas.

Instalação em áreas externas:

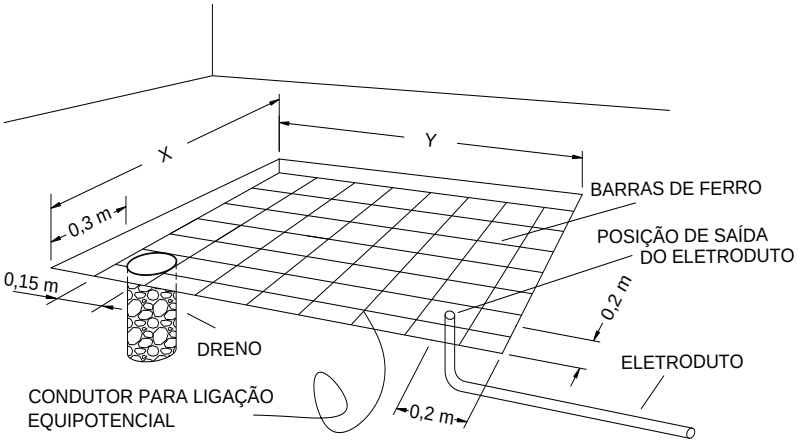

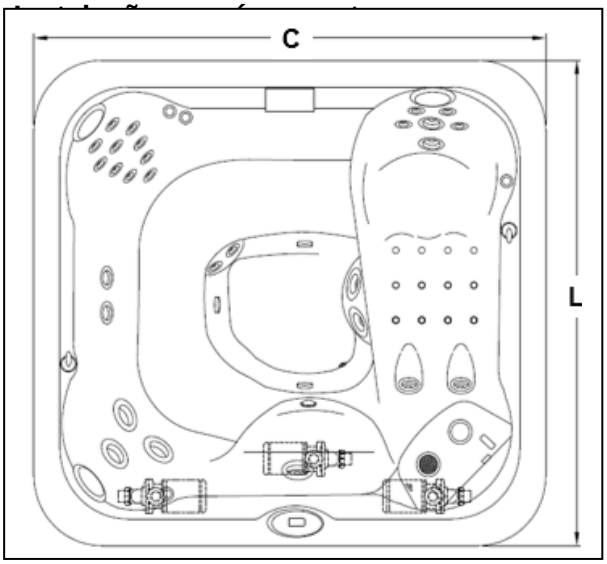

Local de instalação:	Área Externa	
Modelo: J 355	X	Y
	2,61	2,29

Local de instalação:	Área Interna	
Modelo: J 355	C	L
	2,31	2,14

4.1.2 ÁREAS EXTERNAS

Atenção especial deve ser dada aos requisitos a seguir, para a escolha e preparo do local de instalação do SPA em áreas externas sobre piso (SPA com fechamento lateral), ou abaixo do nível do piso (sob deck), sujeitas às condições climáticas e exposição ao ar livre:

Para instalação sobre chão de terra batida, retire a cobertura de grama e restos de plantas se houver, e prepare uma base nivelada de concreto conforme figura anterior inferior à direita.

Esta base de concreto reforçado deve ser construída por profissional qualificado, conforme abaixo:

- Faça uma forma com guarnições ou molduras de madeira conforme dimensões X e Y do modelo do spa mostradas na tabela anterior, com espessura de no mínimo 10 cm.
- Coloque barras de ferro corrugado de 1/2" de diâmetro espaçadas de 15 cm, formando uma tela no fundo da forma.

- Amarre as barras entre si usando arame de aço e conecte a elas um condutor de cobre de 6 mm² de secção e cerca de 2 m ou com comprimento suficiente para alcançar terminais para ligação equipotencial de acessórios metálicos externos e quadro de comando do SPA.
- Após posicionamento da armação de ferro, posicione também um eletroduto para os cabos de alimentação elétrica e de aterramento e faça a instalação do dreno conforme capítulo 4.1.3 a seguir.
- Para concretagem, utilize argamassa feita com cimento, areia e pedra ou pedrisco em proporções adequadas para que a base suporte a carga média sobre piso mencionada na tabela características físicas
- Após espalhar a argamassa sobre a forma faça uma boa compactação do concreto e posteriormente proceda ao desempenamento e alisamento uniforme da superfície de apoio.
- Aguarde o tempo necessário de secagem antes colocar o SPA sobre a base de concreto.

Não instale o SPA sob beiral de telhado ou outro tipo de cobertura desprovida de calha ou sob árvores e folhagens, pois poeiras, detritos de pássaros e outros resíduos poderão ser carregados pelo vento ou diluídos em água de chuva para o interior do SPA, contaminando a água do tanque.

4.1.3 DRENO:

Antes de concretar a base onde o Spa será instalado, deverá ser feita a instalação de um dreno com a extremidade de sua abertura distante 15 cm de um dos cantos da base de fibra reforçada do fundo do Spa, conforme ilustrado na figura anterior.
Abra um buraco com 1 m de profundidade mínima e 0,2 m de diâmetro mínimo, com fundo nivelado, sem compactar a terra do fundo. Introduza neste buraco um tubo de esgoto em PVC branco Ø mín 0,2 m, altura mín. 1 m.
Após terminada a base de concreto do Spa conforme instruções do capítulo anterior, preencha o tubo de PVC branco com brita 2 em sua altura total ou brita 2 do fundo até 0,9 m + brita 00 ou pedrisco colorido a partir de 0,9 m até a borda superior.

IMPORTANTE:
Não posicione o Spa sobre a abertura do dreno e não obstrua a abertura do dreno com objetos ou móveis. Não é recomendável colocação de grelha sobre a abertura do dreno.

4.2. EXPOSIÇÃO À LUZ SOLAR

A exposição da superfície descoberta do SPA à luz solar e à alta temperatura, durante longos períodos de tempo, podem causar danos permanentes. Esse tipo de dano não é coberto pela garantia.
Quando instalado em área externa e não estiver em uso, recomendamos manter o SPA permanentemente cheio de água e coberto por uma tampa, conforme capitulo a seguir.

4.3. TAMPA TÉRMICA DE COBERTURA

As tampas térmicas de cobertura Jacuzzi são fabricadas exclusivamente para SPAs Jacuzzi.
A tampa térmica ajuda a conservar a aparência de novo do seu Spa.
Protege equipamentos e acessórios e evita contaminação da água do tanque contra poeira e outros resíduos carregados pelo vento e água de chuva, além de detritos de pássaros e proliferação de insetos

IMPORTANTE:

Para modelos de SPAS aos quais este Manual se aplica, instalados em áreas externas, a tampa térmica de cobertura Jacuzzi deverá ser usada para proteção contra a ação de raios solares sobre o SPA.
Danos ao SPA e componentes, gerados por não utilização da cobertura não serão cobertos pela garantia do produto.
1 tampa térmica de cobertura acompanha os modelos aos quais este Manual se aplica e também poderão ser adquiridas avulsas em revendedores Jacuzzi próximos à sua localidade.

A tampa térmica de cobertura também é recomendada quando o SPA for instalado em regiões de clima frio e invernos rigorosos ou com ocorrência frequente de frentes frias.

Nestas regiões, quando o SPA não estiver em uso, uma vez mantendo-o com a tampa de fechamento, haverá menor perda de calor da água do tanque para o ambiente e, consequentemente, com a água mantida previamente aquecida desde a última utilização do SPA, o tempo para aquecimento da água ao utiliza-lo novamente poderá ser bem menor do que se a água estivesse completamente fria ou gelada.

INSTALAÇÃO:
- Coloque a tampa aberta sobre o Spa.
- Prenda as presilhas das cintas da tampa às travas ou fechos das cintas avulsas que acompanham a tampa
- Fixe as cintas avulsas ao fechamento lateral do SPA, por meio de parafusos auto-atarrachantes.
- Para retirar a tampa solte as presilhas dos fechos fixados na lateral do SPA.
- Para recolocar a tampa, coloque-a aberta sobre o SPA e prenda novamente as presilhas da tampa aos fechos fixados nas laterais do SPA.

4.3.1. ÁREAS INTERNAS

Em instalações internas, materiais e revestimentos resistentes à umidade devem ser utilizados, pois a umidade relativa do ar será elevada.
Um sistema de ventilação natural ou forçado deverá ser previsto no local, para manter condições adequadas de saúde e conforto, pela redução da umidade excessiva do ar e também para evitar danos aos materiais e objetos presentes no ambiente.
Para instalação sobre pisos prontos, recomendamos retirar revestimentos cerâmicos da área a ser coberta pela base do SPA, para evitar trincas devido ao peso do SPA.
A base onde o SPA ficará apoiado também deverá estar previamente nivelada.
Em caso de dúvida, consulte um profissional habilitado para instalação de um sistema de ventilação no local e para correção do nivelamento da superfície de apoio do SPA.

IMPORTANTE:

Se o SPA for instalado sobre laje, em pavimentos acima do térreo ou coberturas, consulte o engenheiro civil responsável da obra, manual do condomínio ou construtora, para certificar-se que a estrutura da laje está dimensionada para suportar a carga média sobre piso mencionada na tabela de características físicas.

4.4. VENTILAÇÃO DOS COMPONENTES INTERNOS DO SPA:

IMPORTANTE:
Os equipamentos elétricos internos de todos os modelos de SPAS, requerem uma abertura **não menor** que 20 cm² de área para suprimento de ventilação.

Estas aberturas deverão estar localizadas no(s) painel(eis) que faz(em) o fechamento lateral do SPA, na direção da(s) motobomba(s).

Modelos de SPAS cobertos por este Manual, possuem fechamento lateral original de fábrica providos de aberturas para ventilação incorporadas ao produto, não necessitando portanto de execução de aberturas adicionais quando instalados.

Os painéis com estas aberturas deverão estar com a frente completamente livre de qualquer obstáculo que impeça a ventilação da parte inferior interna do SPA.

Em SPAS montados sob deck, deverão ser previstas aberturas ou frestas sobre o piso do deck com área maior que 30 cm².

Defeitos ou danos de qualquer natureza gerados por instalações que impedem suprimento de ar para a ventilação adequada de componentes internos do SPA, não terão despesas cobertas pela garantia do produto.

4.5. ÁREAS DE ACESSO

Todos os modelos de SPAS possuem tubulações e acessórios hidráulicos montados em seu espaço inferior, delimitado pela parede do tanque do SPA, face interna da borda, base e paredes ou painéis de fechamento externos.
Dependendo do modelo do SPA, além das tubulações e acessórios hidráulicos, componentes elétricos como quadro de comando, bomba de hidroterapia, aquecedor, cromoterapia, clearray e outros opcionais estão localizados na parte frontal (sob o painel de controle) ou em um dos cantos da parte frontal do SPA.
Observe a posição dos componentes internos do seu SPA e posicione-o no local de instalação de modo a haver espaço livre suficiente para se ter fácil acesso aos componentes internos durante a instalação e em caso de manutenção.
Recomenda-se para todos os modelos, reservar uma área de acesso livre com largura 0,5 m ao redor de todo o SPA sempre que possível, ou que seja previsto o maior trecho livre possível ao redor do SPA ou ainda, no mínimo uma área livre à frente da lateral de acesso do SPA deverá ser prevista para permitir acesso aos componentes internos do SPA

IMPORTANTE:
Requisitos obrigatórios para SPAS instalados em decks:

1. Deck com piso totalmente removível ao redor de todo o SPA
2. Área de acesso livre com largura mínima 0,5 m ao redor de todo o SPA sempre que possível, estando este posicionado dentro do nicho abaixo do nível do piso do deck, para permitir entrada e movimentação de uma pessoa adulta para acesso e manutenção dos componentes do SPA
3. Aberturas com no mínimo 30 cm² no piso do deck para suprimento de ventilação ao SPA Modelos com fechamento laterais originais de fábrica deverão ser instalados sem a tampa removível de fechamento frontal do gabinete do SPA (v. cap. a seguir)

INSTALAÇÃO PARA SPA ATERRADO

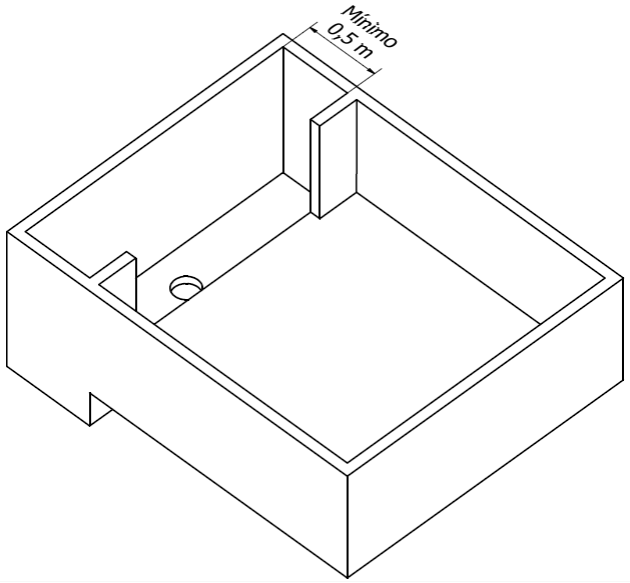

4.5.1. ÁREA DE ACESSO E ENTRADA DE VENTILAÇÃO EM SPAS COM FECHAMENTO LATERAL DE FÁBRICA

Modelos com fechamento lateral original de fábrica, possuem tampa ou painel removível para acesso aos componentes internos e aberturas para entrada de ventilação, conforme figuras ilustrativas abaixo.

Deverá ser prevista área livre à frente da tampa removível com 0,5 m de largura, para fácil acesso aos componentes internos do SPA, conforme figura A.

A tampa removível é destacada seguindo os procedimentos abaixo.

- Segure um dos painéis de canto na parte inferior e puxe-o levemente para frente para desprende-lo do clip de fixação, então puxe para baixo para remover por completo. Figura B. Faça este mesmo procedimento para as demais cantoneiras. Nota: Quando remover o painel de canto, certifique-se de desconectar o cabo de alimentação do LED.
- Segure a parte inferior do painel frontal e suavemente levante para soltá-lo da montagem de topo, Figura C. Incline o painel e puxe o para baixo para remove-lo. Nota: Cuidado ao remover o painel frontal, para não danificar o indicador de LED Jacuzzi.

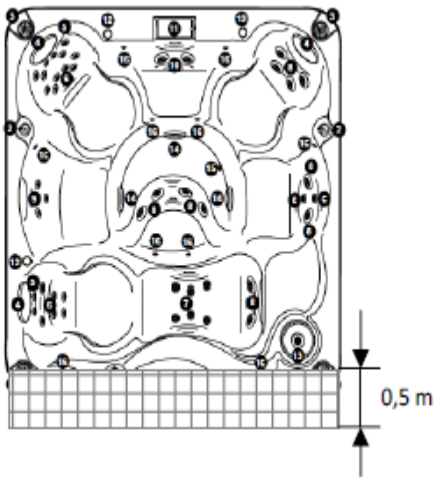

Figura A

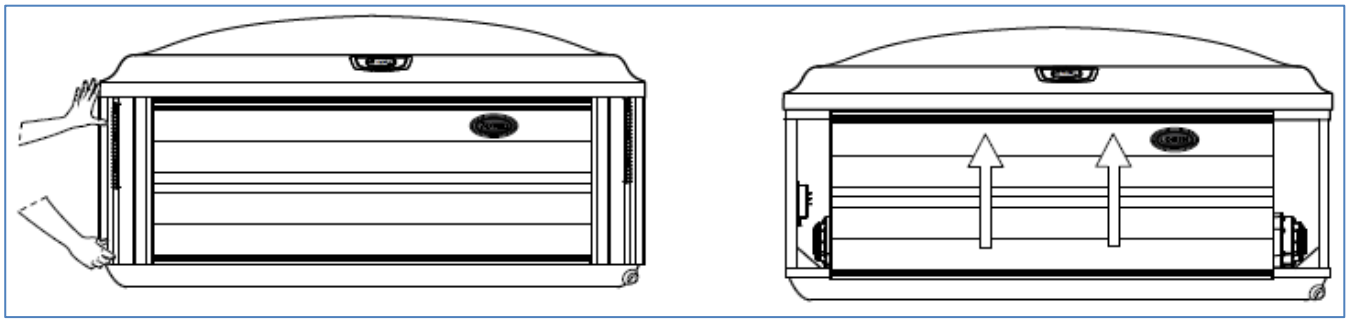

Figura B

Figura C

4.6 INSTALAÇÕES HIDRÁULICAS

4.6.1 LIGAÇÃO Á REDE DE ABASTECIMENTO DE ÁGUA

Os modelos de SPAS cobertos por este Manual são abastecidos com água à temperatura ambiente ou aquecida suprida por uma mangueira de jardim conectada a um registro, torneira ou misturador do sistema de abastecimento existente no local de instalação.

4.6.2 LIGAÇÃO À REDE DE ESGOTO

- Um ralo próximo à área de acesso, deverá ser instalado para captação de água eventualmente derramada ao redor do SPA, mantendo o local em boas condições de higiene e limpeza e evitando escorregamentos.
- Para esvaziamento do SPA, caso não se queira utilizar o mesmo ralo acima mencionado, um sifão ou ralo adicional conectado à rede de esgoto também deverá ser previsto nesta instalação, localizado próximo à tubulação de drenagem do SPA.
- Outro ralo conectado à rede de águas pluviais deverá ser instalado nas proximidades do SPA, para captação de águas de chuva em ambientes externos.

Os modelos cobertos por este Manual não têm conexão permanente com a rede de esgoto. O esvaziamento do SPA deverá ser feito conforme instruções neste manual.

4.7 INSTALAÇÃO ELÉTRICA

IMPORTANTE:

SPAS de hidromassagem Jacuzzi são aparelhos eletrodomésticos estacionários com isolação classe I, certificadas conforme Portaria 371-INMETRO segundo as Normas ABNT NBR IEC 60335-1 e 60335-2-60.
Após instalados de forma fixa e estável deverão ser ligados a um circuito contendo dispositivos de interrupção de energia elétrica e proteção contra sobrecargas e choques elétricos, corretamente dimensionados segundo a Norma ABNT NBR 5410.
Posteriormente deverão ser conectados de forma permanente à rede elétrica e obrigatoriamente a um sistema de aterramento conforme ABNT NBR 5410 ou ao cabo de aterramento instalado junto ao padrão de entrada de energia elétrica do domicílio, aprovado pela concessionária de distribuição de energia elétrica de sua localidade.

Mantenha desligados disjuntores e outros dispositivos de interrupção de energia elétrica das instalações do local ou cômodo onde está localizado o SPA durante todo o processo de instalação elétrica.
Religue-os somente após a conclusão da instalação.
Adquira em casas especializadas em material elétrico e de marcas tradicionais no mercado: fios, dispositivos de interrupção de energia elétrica e proteção contra sobrecargas e choques elétricos, caixas de passagem, eletrodutos, painéis de disjuntores e outros acessórios mencionados neste manual ou necessários à sua instalação.
É obrigatório que estes materiais e equipamentos estejam em conformidade com normas técnicas, certificações e legislação vigentes.
Em caso de dúvida, certifique-se junto ao seu revendedor de material elétrico se os produtos que você estiver adquirindo atendem às exigências acima mencionadas.
A instalação elétrica e aterramento do produto devem ser realizadas por profissional qualificado e deverão estar em conformidade com a Norma ABNT NBR 5410 e legislação vigente.

4.7.1 REDE ELÉTRICA E ATERRAMENTO

ATENÇÃO: O SPA é disponível exclusivamente para a tensão de 220 V e frequência 60Hz.
Uma rede elétrica com 2 fios seção transversal 10 mm² para ligação à rede 220 V~60 Hz + 1 fio-terra, todos com comprimento suficiente desde o quadro geral de distribuição até o quadro de comando do Spa, deverá ser prevista exclusivamente para ligação do Spa, ou seja, nenhum outro circuito ou equipamento deverá estar conectado à esta fiação além do Spa.
A rede 220 V exclusiva para o Spa, deverá estar conectada aos seguintes dispositivos de proteção, conectados na rede elétrica principal ou ligados após a chave geral e instalados dentro do quadro geral de distribuição ou dentro de quadro anexo com tampa, exclusivo para ligação do Spa:

Configuração Elétrica do Spa	Modelos	Disjuntor Bipolar	DR Bipolar para corrente diferencial-residual **max. 30 mA**
220 V ac / 40 A	J 355	40 A	Corrente de passagem min. 40 A

IMPORTANTE:

O fio-terra disponível no quadro de entrada da rede elétrica externa passando pelo quadro de comando interno ou proveniente de outro sistema de aterramento deverá ser conectado ao bloco de aterramento do SPA, obrigatoriamente em conformidade com a norma ABNT NBR 5410. Não utilize interruptores, disjuntores ou qualquer outro dispositivo de proteção ou interrupção conectado ao fio-terra.
O cliente deverá contratar um profissional habilitado para providenciar a instalação de um sistema de aterramento, caso não possua, ou se houver dúvida quanto ao sistema de aterramento existente em sua instalação.

IMPORTANTE :
Carcaças e coberturas metálicas de componentes elétricos do SPA, deverão estar conectados a um condutor equipotencial proveniente de sistema de aterramento do local da instalação (ligação equipotencial) independente do sistema de aterramento do quadro de distribuição elétrica do domicílio onde será instalado o SPA, em conformidade com a norma ABNT NBR 5410.

No modelo J-355, dependendo do ano / modelo, o terminal de ligação do cabo equipotencial externo poderá estar localizado na lateral do quadro de comando instalado no compartimento inferior do SPA.

Uma chave seccionadora bipolar, deverá ser instalada antes da ligação da fiação da rede elétrica 220 V com os conectores de alimentação do SPA, no mesmo ambiente onde o SPA está instalado, dentro do volume 3 conforme figura a seguir e distante 1,5 m min. da lateral do SPA, para interrupção de fornecimento de energia elétrica, conforme prescreve a Norma ABNT NBR NM 60335-1.
A chave poderá ser substituída por um contator, instalado por profissional qualificado, com capacidade de acordo com a configuração do Spa (conforme tabela anterior), acionado por um interruptor simples, instalado no mesmo ambiente onde o SPA está instalado, dentro do volume 3 conforme figura a seguir e distante 1,5 m min. da lateral do SPA, dimensionado e conectado ao contator de acordo com instruções do fabricante.

Esta chave também poderá ser suprimida da instalação conforme ABNT NBR 5410 desde que a instalação seja provida com quadro de comando auxiliar instalado no mesmo ambiente onde o SPA está instalado, dentro do volume 3 conforme figura a seguir e distante 0,6 m min. da lateral do SPA, contendo o disjuntor e Interruptor DR mencionados na tabela anterior (distância recomendável: 1,5 m a partir da lateral do SPA).

Este quadro de comando auxiliar deverá oferecer proteção contra acesso acidental a partes energizadas e contra umidade. Deverá ser provido com tampa de proteção para acesso direto somente aos comandos de liga e desliga, devidamente isolados de partes energizadas.

Figura Ilustrativa
(Vista de Planta)
Classificação e Dimensões dos Volumes do Local de Instalação

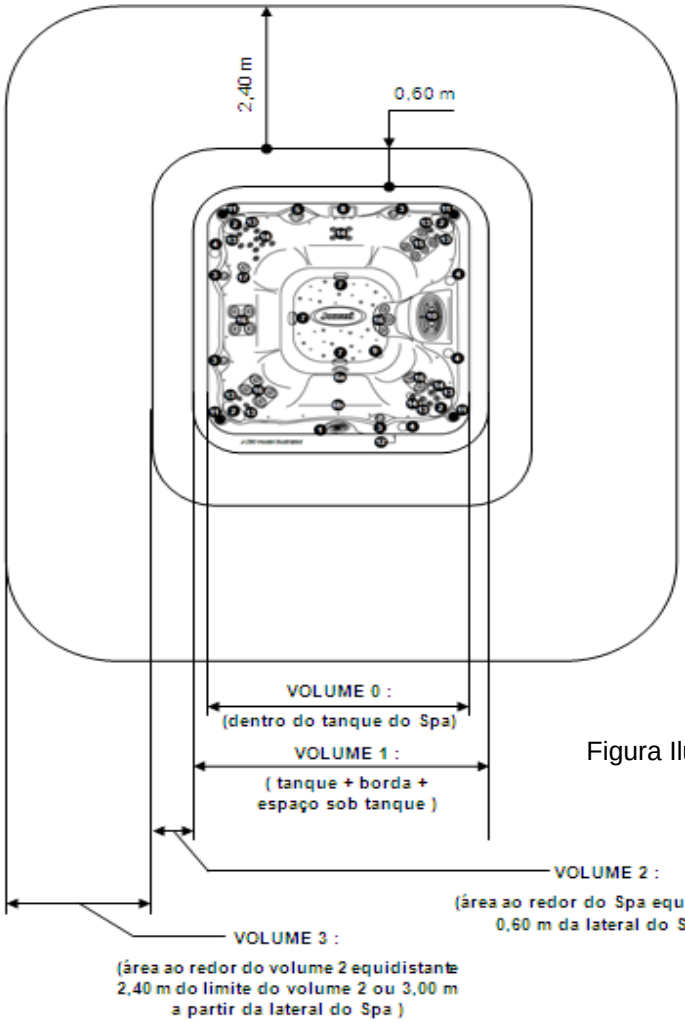

Figura Ilustrativa

Figura Ilustrativa
(Vista Lateral)
Classificação e Dimensões dos Volumes do Local de Instalação

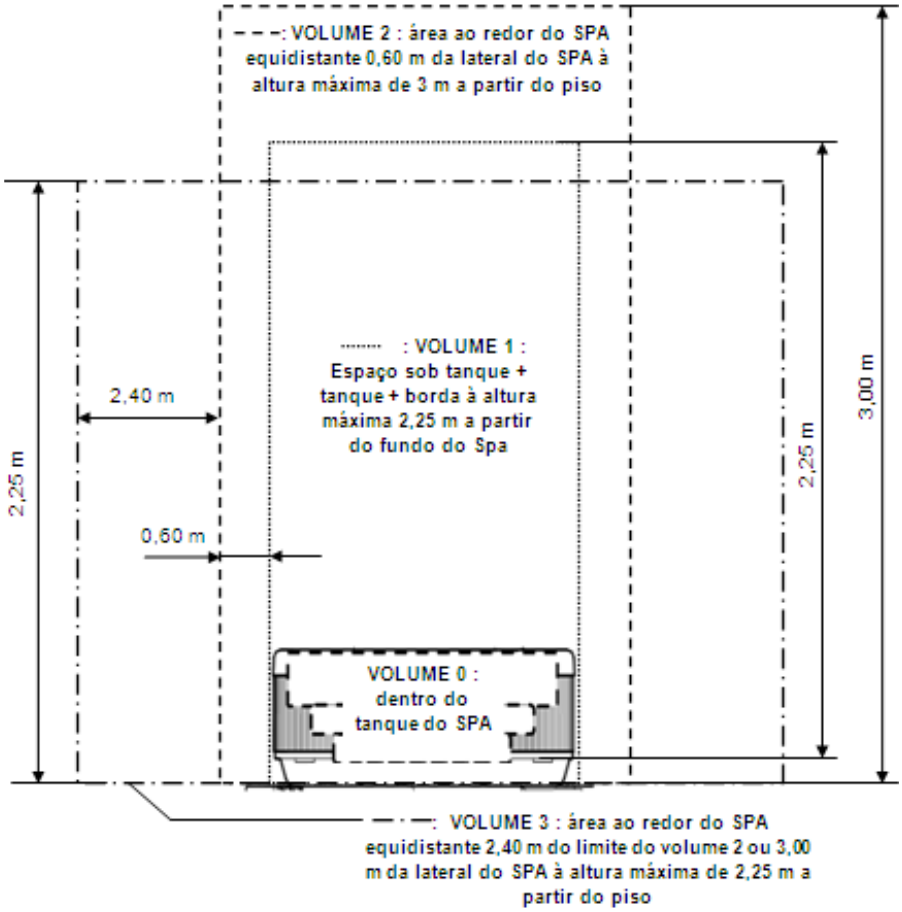

Figura Ilustrativa

A sequência de ligação de dispositivos para conexão do SPA à rede de suprimento de 220 V deverá obedecer a seguinte ordem:

- Fiação proveniente da rede elétrica externa
- Quadro de entrada externo aprovado pela concessionária de energia elétrica local
- Fio terra proveniente do sistema de aterramento junto ao quadro de entrada externo + fios fase provenientes do quadro de entrada externo dimensionados de acordo com a carga total do domicílio
- Quadro de comando interno com chave geral dimensionada de acordo com a carga total do domicílio
- Rede elétrica interna seção transversal 10 mm² + fio-terra com mesma seção transversal do fio-terra proveniente do sistema de aterramento, exclusiva para a conexão do SPA com comprimento suficiente do quadro geral interno do domicílio à conexão de ligação com cordão de alimentação do SPA
  Obs.: As mesmas seções transversais mencionadas anteriormente deverão ser mantidas no restante da fiação até a ligação no SPA
- Quadro de comando auxiliar exclusivo para o SPA, instalado no volume 3 conforme figuras anteriores, contendo os seguintes dispositivos interligados:
  - Disjuntor bipolar conforme configuração aplicada ao modelo do SPA
  - Interruptor Diferencial-Residual (“DR”) bipolar com I_{fuga} máx. 30 mA, conforme configuração aplicada ao modelo do SPA
  - Chave seccionadora bipolar dimensionada conforme configuração aplicada ao modelo do SPA (opcional quando o quadro de comando auxiliar estiver instalado no Volume 3, no mesmo cômodo onde está o SPA e distante 1,5 m min. da lateral do SPA)
- Fiação para ligação do SPA conectada ao interruptor DR bipolar ou chave seccionadora bipolar + Fio terra com comprimento suficiente até a ligação do SPA
- Conexões de Entrada no quadro de comando do SPA.

Figura Ilustrativa:

Esquema de ligação do SPA
à rede elétrica 220 V
e ao fio-terra proveniente
de um sistema de
aterramento conforme
Norma ABNT NBR 5410
ou aprovado pela distribuidora
de energia elétrica quando
da ligação da rede elétrica
pública ao quadro-padrão
de entrada do domicílio

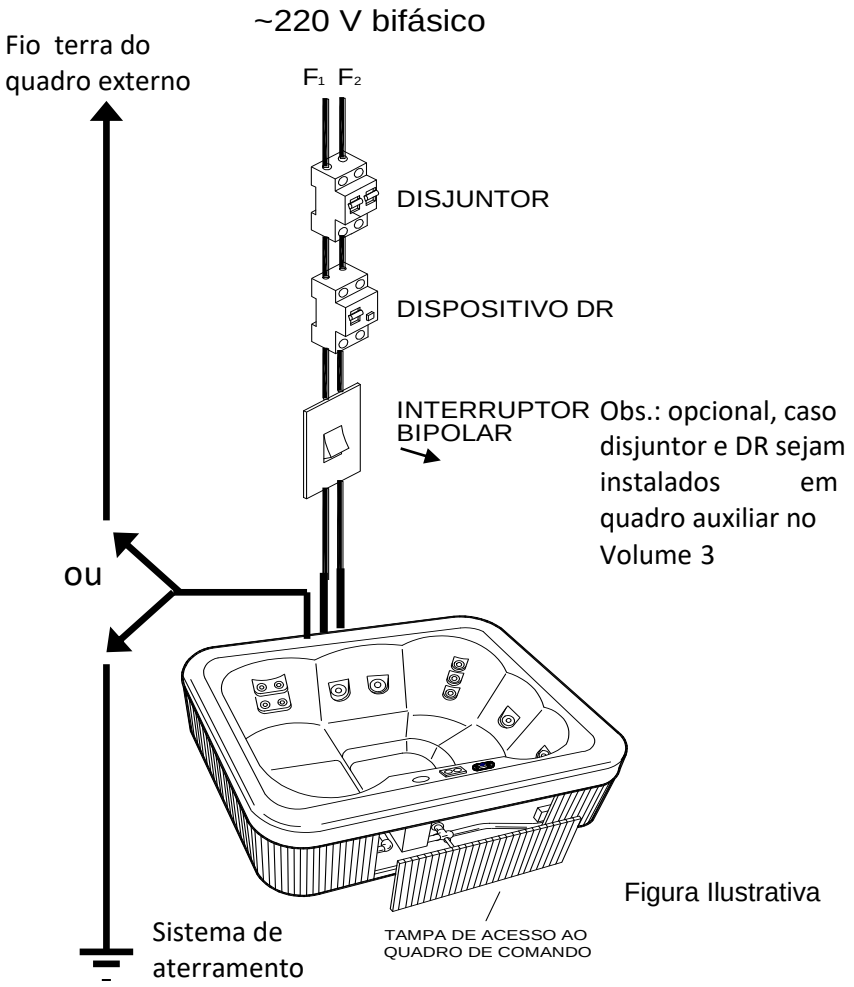

IMPORTANTE:

Junções soldadas ou emendas com fios torcidos em qualquer local da rede de alimentação do SPA não são permitidas.

Os eletrodutos por onde serão passados os condutores deverão estar em boas condições, livres de deformações, quebras, umidade e bem vedados em junções e caixas de passagem ao longo do percurso entre quadros de entrada e quadros de comando interno até a ligação com o SPA

Em todos os elementos metálicos acessíveis, tais como corrimãos, janelas, portas e outros situados nas proximidades do Spa, deverão ser fixadas conexões com um fio ligado ao fio-terra proveniente do quadro de entrada da rede elétrica ou do sistema de aterramento (ligação equipotencial).

CUIDADO: Os aparelhos de iluminação não podem estar localizados sobre o SPA a menos de 2,25 m de altura e nem dentro de uma área circundante a menos de 60 cm do SPA.
Interruptores, tomadas, outras luminárias, quadros de comando e caixas de passagem devem ser instalados somente a partir do volume 3 no local de instalação do SPA, com ramais de fiação elétrica protegidos por dispositivo DR de alta sensibilidade.

Outros aparelhos elétricos como televisores, rádios, telefones, etc, não devem ser utilizados a menos de 1,5 m do Spa.

4.7.2. CONEXÃO DO SPA À REDE ELÉTRICA E SISTEMA DE ATERRAMENTO

IMPORTANTE:

Os modelos onde este manual é aplicado não possuem cordão de alimentação. Os fios da rede elétrica 220 V (2 fases) + fio-terra, são ligados diretamente às conexões de entrada do quadro de comando do SPA.

A LIGAÇÃO DO SPA À REDE DE SUPRIMENTO DE ENERGIA ELÉTRICA E SISTEMA DE ATERRAMENTO CONTENDO DISPOSITIVOS DE INTERRUPÇÃO, PROTEÇÃO E SEGURANÇA PREVIAMENTE INSTALADOS, DE ACORDO COM A CONFIGURAÇÃO DEFINIDA NO CAPÍTULO ANTERIOR, BEM COMO, A SUBSTITUIÇÃO DE QUALQUER COMPONENTE ELÉTRICO INTERNO DO SPA, QUE APARENTEMENTE APRESENTE QUALQUER TIPO DE DANO, DEVERÃO SER OBRIGATORIAMENTE REALIZADAS PELA JACUZZI DO BRASIL IND. E COM. LTDA OU AGENTE AUTORIZADO OU PESSOA QUALIFICADA, A FIM DE EVITAR RISCOS.

Para acessar os blocos de terminais, solte os parafusos que prendem o painel frontal do gabinete do SPA abaixo dos controles e remova-o para se ter acesso ao quadro de comando interno do SPA.

Remova os 5 parafusos da tampa do quadro de comando e em seguida remova a tampa.

Passe os fios da rede e fio terra através do furo existente na lateral do quadro de comando, na direção dos blocos de terminais.

Conecte as pontas decapadas dos fios da rede 220 V no bloco de terminais TB1 e a ponta decapada do fio terra no bloco de aterramento TB3 (Fig. C).

Os fios não devem ter suas pontas decapadas estanhadas e devem estar bem presos e seguros às conexões, ou podem resultar em mau-contato e danos ao circuito interno do Spa.
Instale a tampa do quadro de comando e reinstale os painéis do gabinete lateral.

As figuras ilustrativas a seguir identificam os componentes internos e mostram sua posição na parte interna inferior dos modelos de SPAS cobertos por este Manual:

1- Quadro de comando
2- Entrada de fornecimento de energia
3- Motobomba 1
4- Aquecedor
5- Válvula de drenagem do SPA
6- Plugs de drenagem da bomba
7- Motobomba 2
8- Bomba de circulação
9- Painel de controle
10- CLEARRAY – Ultravioleta
11- Sistema SmartTub
12- Tradutor de sinal

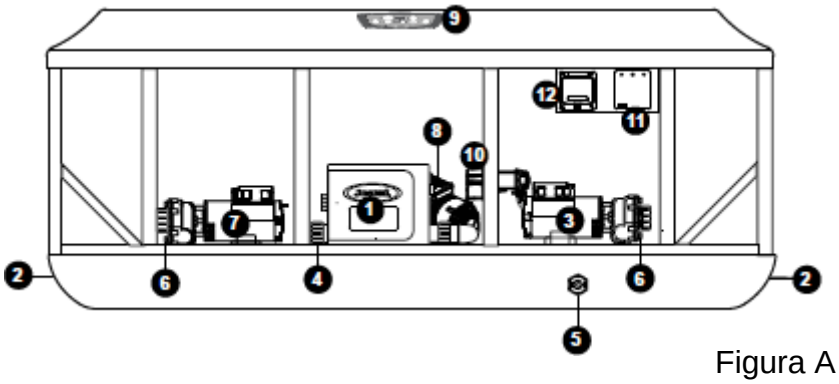

Figura A

Obs.: Figura A - Ilustrativa: a posição dos equipamentos poderá variar conforme o modelo do SPA

Figura B – Quadro de Comando

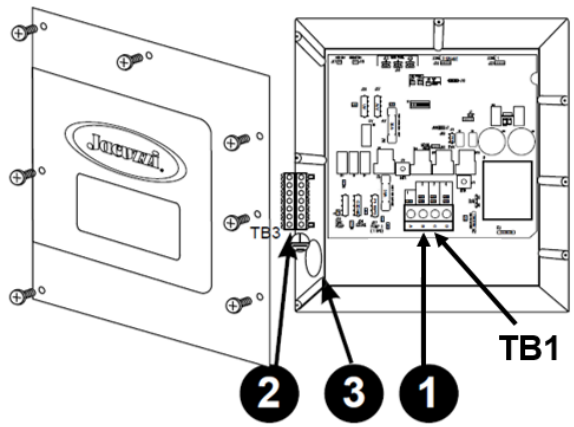

1. Terminal Principal (**TB1**)
2. Terminal de Ligação / Aterramento
3. Entrada dos cabos de energia

Figura C – Conexões

LIGAÇÃO BIFÁSICA (FASE / FASE) 220V – 60Hz

Observação: A abertura lateral para entrada dos fios da rede elétrica + fio terra no quadro de comando poderá, dependendo do modelo do SPA, estar protegida por uma membrana de borracha. Remova-a empurrando-a de dentro para fora da caixa de comando com a ponta de uma chave Philips.

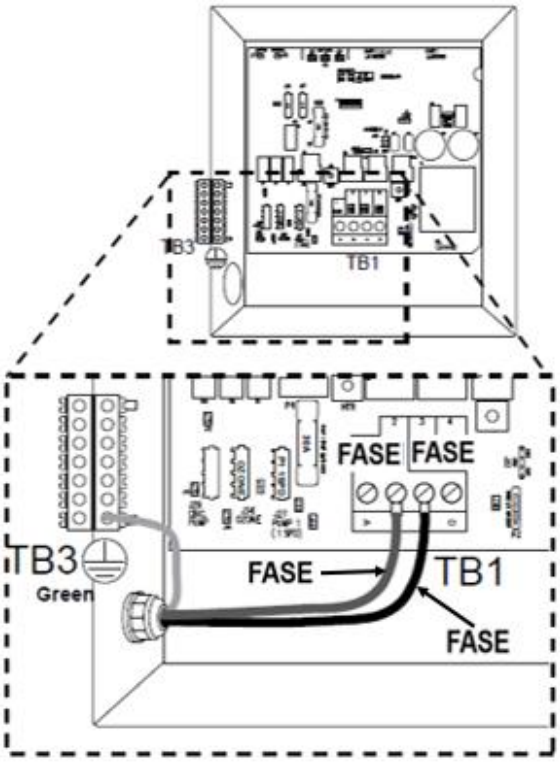

LIGAÇÃO MONOFÁSICA (NEUTRO / FASE) 220V – 60Hz

Observação: A abertura lateral para entrada dos fios da rede elétrica + fio terra no quadro de comando poderá, dependendo do modelo do SPA, estar protegida por uma membrana de borracha. Remova-a empurrando-a de dentro para fora da caixa de comando com a ponta de uma chave Philips.

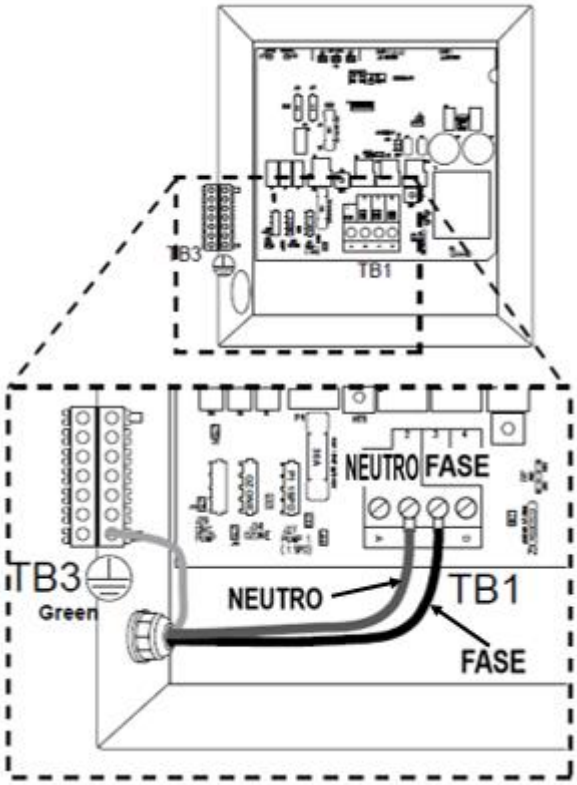

4.8 DIAGRAMA ELÉTRICO

MODELO J355: 220V – 60Hz

IMPORTANTE PARA SEGURANÇA – RISCO DE CHOQUE ELÉTRICO
Antes de acessar qualquer fiação, circuito ou componente instalado nesta parte interna do fechamento lateral do SPA, certifique-se de que o produto esteja completamente desligado da rede de energia elétrica.

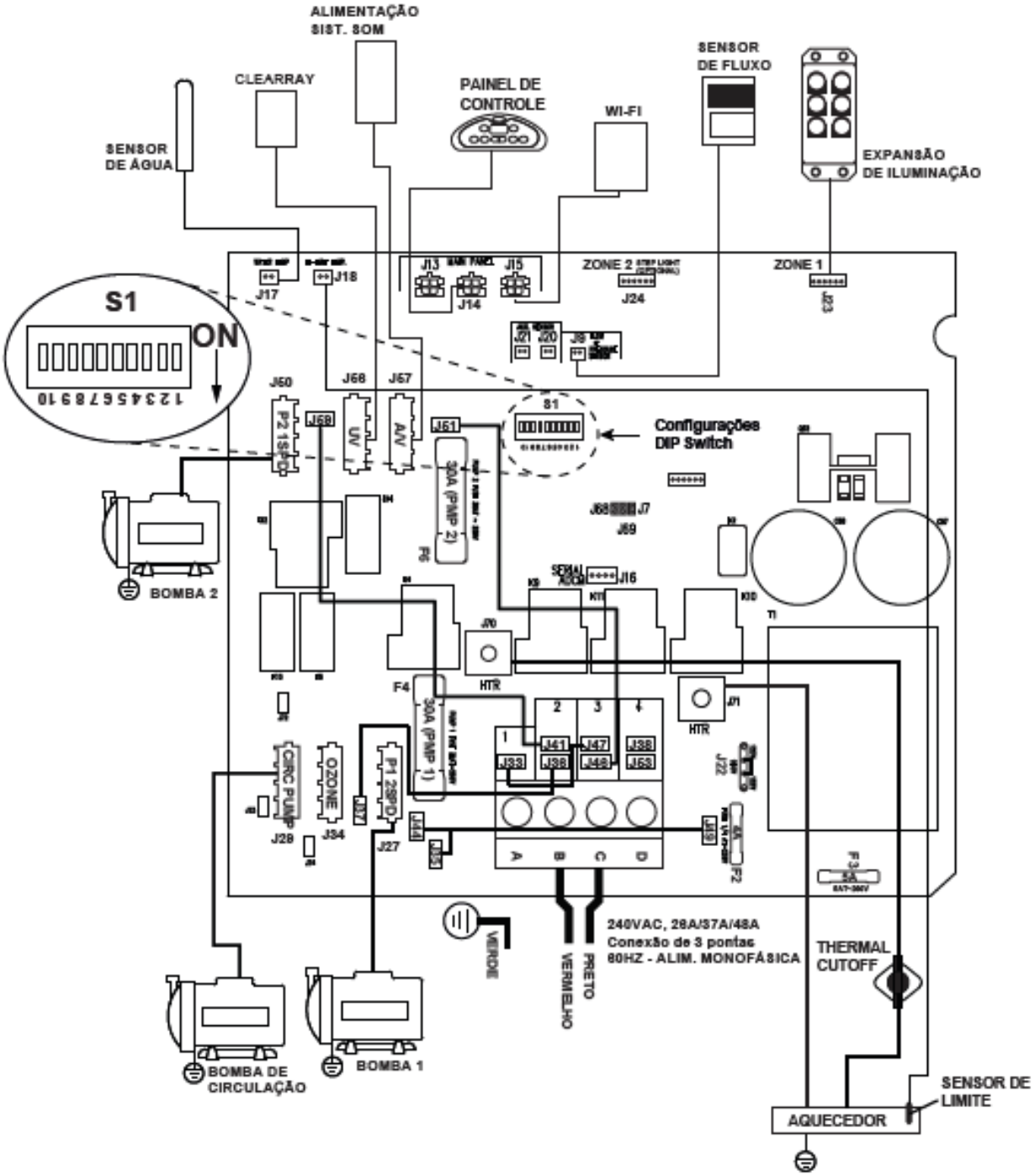

CONFIGURAÇÃO DO DIP SWITCH

CONFIGURAÇÃO DO INTERRUPTOR PARA MODELOS DE 60 Hz

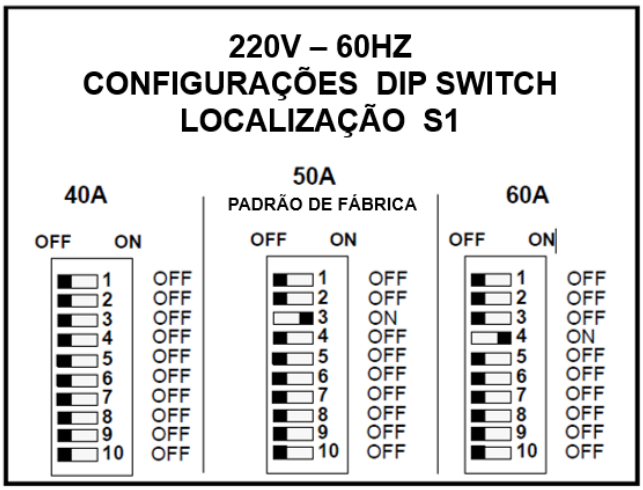

DISJUNTOR	NÚMEROS DIP SWITCH									
	1	2	3	4	5	6	7	8	9	10
40A	OFF	OFF	OFF	OFF	OFF	OFF	OFF	OFF	OFF	OFF
50A*	OFF	OFF	ON	OFF	OFF	OFF	OFF	OFF	OFF	OFF
60A	OFF	OFF	OFF	ON	OFF	OFF	OFF	OFF	OFF	OFF
*50A CONFIGURAÇÃO PADRÃO DE FÁBRICA										

4.8.1 MUDANÇA DE ESCALA DE TEMPERATURA DE °F PARA °C

Para programar o formato da temperatura, siga as etapas abaixo:

Nota: se nenhum botão for pressionado dentro de 5 segundos de cada seleção
A tela voltará ao menu principal e as configurações atuais permanecerão ativo.

1. Pressione até chegar ao menu "TEMP", A tela irá deslocar para “**TEMPERATURE FORMAT”**.
Após o segundo deslocamento, se nenhuma ação for executada, sistema retornará ao menu principal.

2. Pressione ou para alternar entre ° F ou ° C. Uma vez selecionado

pressione para salvar a mudança. O sistema retornará ao menu "TEMPERATURE FORMAT”

4.8.2 REMOÇÃO DE RESÍDUOS DE OBRA

Remova todos os resíduos de construção e poeiras com aspirador de pó e ajuda de uma flanela macia. Manuseie o aspirador de pó tomando cuidado para não bater o bocal de aspiração contra as superfícies do SPA. Materiais aderidos sobre a superfície devem ser removidos cuidadosamente com uma esponja macia embebida em água e detergente neutro após a remoção da poeira sobre a superfície do SPA.

4.8.3 PROCEDIMENTOS DE ENCHIMENTO DO SPA

Preparando o SPA para o Enchimento
Para garantir o escorvamento da bomba de recirculação, remova a coadeira, as tampas dos filtros e os cartuchos dos filtros.

Enchendo o SPA

Coloque a ponta da mangueira no interior do dispositivo do filtro. Encha o SPA pela metade, depois coloque a mangueira no dispositivo do filtro oposto e complete o restante da água até atingir 2 a 3 cm abaixo dos travesseiros. **Não encha demasiadamente o SPA.**

IMPORTANTE: Sempre encha seu SPA utilizando os dois dispositivos de filtragem depois de drenados. A falta de realização desse procedimento pode causar a prisão de ar em algumas das bombas, impedindo a bomba de circular a água. Remova a mangueira e reponha os dois cartuchos do filtro.

Ligando o SPA

Ligue o SPA através dos disjuntores, dispositivo DR e o interruptor bipolar no quadro geral de distribuição. O aquecedor e a bomba de filtragem/circulação ativarão automaticamente. Se, no painel de controle, os dígitos de temperatura da água estiverem aparecendo, isto é normal.

Ativando as bombas de hidroterapia

Ligue todas as bombas do jato(s) quando adicionar os produtos químicos.

Adicione os produtos químicos iniciais

Adicione os produtos químicos para a água do SPA conforme o capítulo “MANUTENÇÃO DA QUALIDADE DA ÁGUA” para instruções gerais.

Estabeleça um nível de higienização estável

Estabeleça um nível de higienização estável entre 3.0 - 4.0 ppm de cloro seguindo as instruções do capitulo “ MANUTENÇÃO DA QUALIDADE DA ÁGUA”.

Ajustando o SPA para aquecer

Para aquecer a água do SPA até uma temperatura confortável, siga os seguintes passos:

No display do painel de controle mostra a temperatura atual da água. Pressione tanto o botão − ou + uma vez para aparecer “set” (ajuste) de temperatura por 5 segundos. Se você quiser mudar a temperatura da água, basta apertar o botão − (para esfriar) ou + (para aquecer) dentro desses 5 segundos.

O aquecedor vai desligar quando a temperatura chegar a 1 grau acima da temperatura ajustada e religar quando a temperatura chegar a 1 grau abaixo da temperatura ajustada.

Detalhes Importantes do Aquecedor:

- A temperatura máxima da água do SPA é de 40ºC.
- Ajustar a temperatura no máximo não acelera o processo de aquecimento. Isso só resultará em uma temperatura mais elevada.
- O aquecedor opera até que a água atinja 1 grau acima da temperatura ajustada, depois desliga. O aquecedor religa quando a água esfria aproximadamente 1 grau abaixo da temperatura ajustada.

5.0 FUNÇÕES DOS CONTROLES

Painel de Controle

A. **Botão CLEARRAY:** Ativa o sistema manualmente CLEARRAY para um período de uma hora.
B. **CLEARRAY LED:** Aceso : quando o sistema CLEARRAY está ligado.
C. **Cromoterapia :** Liga luz da cachoeira, luz pés, suportes para copos e travesseiros. Pressione uma vez em alta intensidade; pressionar uma segunda vez para uma intensidade média; pressionar uma terceira vez para baixa intensidade; pressionar uma quarta vez para desligar. A cor exibida é alterada utilizando o botão de modo de luz (D) abaixo.
D. **Modo Luz :** Seleciona um dos quatro modos de cor de luz para cachoeira, pés, porta-copos, e as luzes de travesseiro. Consulte capítulo específico para obter informações adicionais.
E. **Botão** + : Aumenta a temperatura da água.
F. **Botão** − : Diminui a temperatura da água.
G. **Bomba 1 :** Liga e desliga a bomba 1. Pressione uma vez para ligar e a segunda vez para desligar.
H. **Bomba 2 :** Liga e desliga a bomba 2. Pressione uma vez para ligar e a segunda vez para desligar.
I. **Menu :** Acessa todos os menus de programação
J. **Display luminoso**: Pode tanto mostrar a temperatura atual da água, como a temperatura ajustada, as funções de menu selecionadas mensagens de erro.

Detalhes das operações:

a. Ajuste de temperatura: De 18ºC a 40ºC (65°F a 104°F)
b. Operação CLEARRAY: o sistema funciona por 1 hora (quando ativado manualmente) e, em seguida, é desligado automaticamente.
c. Cromoterapia: Todos os *leds* ficam ligados por 2 horas, depois desligam-se automaticamente.
d. Bombas 1 e 2: Os jatos funcionam por 20 minutos quando ligados, depois desligam-se automaticamente para economizar energia. Basta apenas pressionar qualquer um dos botões das bombas de jato para que funcionem por mais 20 minutos.

6.0 INSTRUÇÕES OPERACIONAIS

O sistema de controle do SPA tem funções automáticas que funcionam ao ligar o SPA e operação normal para proteger o sistema. Na primeira inicialização, a leitura exibe as seguintes informações:
1. Painel de controle exibe todos os indicadores acesos, permitindo a inspeção visual de todos os segmentos de exibição e luzes indicadoras para operação adequada.
2. O painel de controle exibe as versões do software do controlador e do painel de controle.
3. O painel de controle rola a mensagem “BEM-VINDO A JACUZZI”.

Nota: É comum o aquecedor ligar depois que o SPA é enchido pela primeira vez porque a água da torneira é normalmente muito fria.

7.0 REGISTRE SEU NOVO SPA

Registrar seu spa é importante para validar sua garantia. Para se registrar, você precisará ter o número de série do SPA conforme está na Placa do número de série do seu novo SPA, então você precisará se registrar on-line.
O melhor momento para recuperar o número de série é quando o SPA está sendo conectado. Você deve registrar seu spa através da internet em www.Jacuzzi.com

Siga estes passos para registrar seu spa.

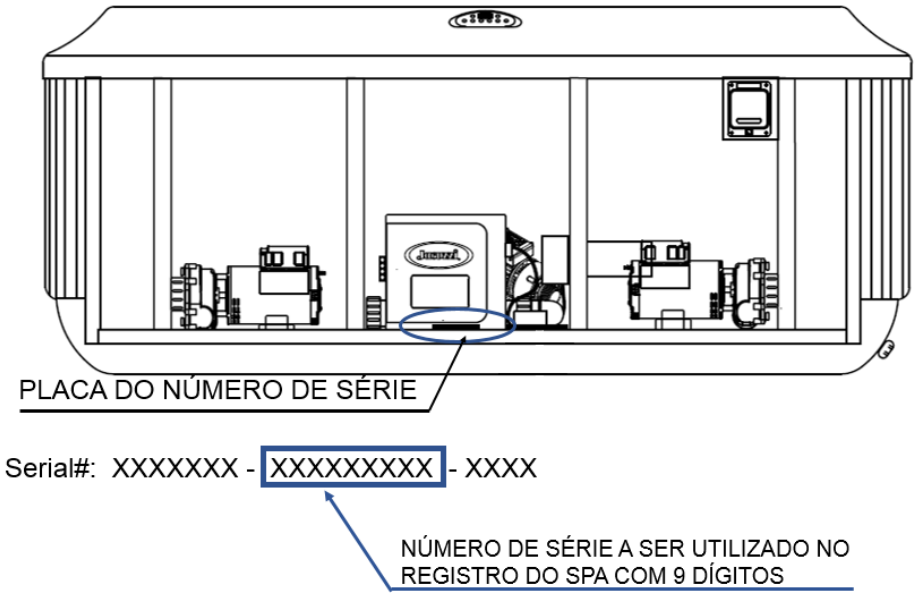

1. Usando o seu computador doméstico ou outro dispositivo, conecte-se à Internet.
2. Acesse o site www.Jacuzzi.com para registrar seu SPA.
   - ➔ Clicar em **Outdoor Hot Tubes**
   - ➔ Clicar em **For Owners**
   - ➔ Clicar em **Warranty and Manuals**
   - ➔ Clicar em **Warranty Registration**
   - ➔ Entre com o número de série

Anote o número de série e o código de acesso para poder consultá-lo

Número de Série: XXXXXXXXX (9 dígitos)

8.0 LIGAR HIDROMASSAGEM

O botão **(bomba 1)** ativa a bomba 1 Pressione uma vez para ligar e a segunda vez para desligar.

O botão **(bomba 2)** ativa a bomba 2. Pressione uma vez para ligar e a segunda vez para desligar.
Quando ativadas manualmente, as bombas funcionarão por apenas 20 minutos e depois desligarão automaticamente.

8.1 AJUSTE DE TEMPERATURA DA ÁGUA

O termostato do SPA fornece um ótimo controle da temperatura da água. A temperatura pode ser ajustada de 18,5ºC a 40ºC.
Para aumentar a temperatura, pressione +.
Para baixar a temperatura, pressione −.

8.2 LIGAR CROMOTERAPIA

Pressionando o botão você ativa as luzes do logo, dos jatos do compartimento dos pés e da cascata na seguinte sequência: alta – média – baixa – desligada.

A cromoterapia desliga automaticamente após 2 horas.

Modos de cromoterapia

Esta função oferece 4 modos diferentes. Pressione e selecione o seu modo favorito , conforme ilustrações da figura a seguir:

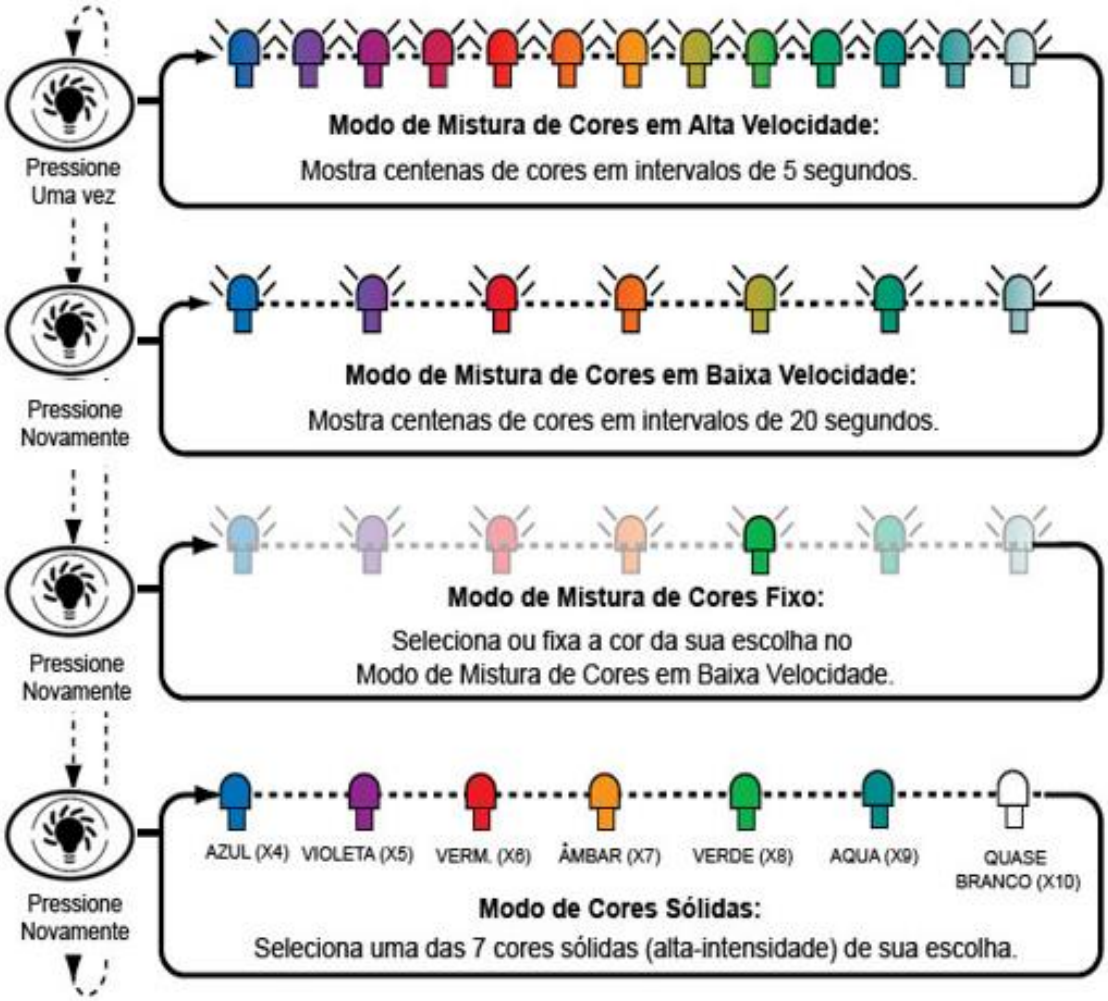

8.3 AJUSTES DE INTENSIDADE DOS JATOS

O fluxo de água de alguns jatos do SPA pode ser aumentado ou diminuído girando-se a parte externa do jato. Alguns jatos oferecem bocais centrais ajustável, que lhe permite mudar a direção de saída da água. Basta virar o bocal central desses jatos para o ângulo desejado e personalizar sua massagem.

Observação: Mantenha sempre pelo menos 6 jatos ajustáveis abertos o tempo todo.

8.4 SELEÇÃO DE HIDROMASSAGEM

Todos os modelos têm um seletor de massagem que permite a personalização da massagem através da divisão de águas em vários sistemas de jato.
Basta virar o seletor de massagem para a posição A, B ou C para diversificar a pressão da água em vários grupos de jatos.

Observação: A válvula seletora de massagem foi desenvolvida para operar nas posições A, B e C permitindo a melhor performance. É considerado normal que o nível de som das válvulas varie entre as posições devido a grande quantidade de água passando por elas! Para melhores benefícios de filtragem, deixe sempre a válvula na posição A quando o SPA estiver coberto. Selecione a posição B ou C para o uso máximo das performances dos jatos durante o uso do SPA.

8.5 CONTROLE HYDROSOOTHE

Gire a válvula de controle de um lado para o outro para aumentar a saída, diminuir a saída ou desligar os jatos HYDROSOOTHE. Nota: Quando a válvula está na posição OFF, um pouco de água pode ainda flui através. Isso é considerado normal.

8.6 CONTROLE DE CARACTERÍSTICAS DA CASCATA

As características da cascata permitem que você controle independentemente, permitindo um efeito suave. O botão ativa essas características.

Observação: As características das luzes da cascata serão ativados ao ligar a cromoterapia

Detalhes de operação da Cascata:

A. Gire o botão (disco) de acionamento manual em cima da cascata para esquerda (visto de dentro do SPA) para ligar ou aumentar o fluxo.
B. Gire o botão (disco) de acionamento manual em cima da cascata para direita (visto de dentro do SPA) para desligar ou diminuir o fluxo.

8.7 CONTROLES DE AR (EFEITO “CHAMPANHE”)

Alguns sistemas de jatos têm seu próprio controle de ar. Cada controle introduz ar nas linhas de água que suprem um grupo específico de jatos. Basta apenas empurrar qualquer controle de ar com o logo Jacuzzi para baixo para abrir e pressionar o lado sem o logo para fechar.

Observação: Para minimizar a perda de calor feche todos os controles de ar (logo da Jacuzzi para cima) quando o SPA não estiver sendo utilizado.

8.8 Luzes externas

As luzes externas estão localizadas nos cantos do fechamento do Spa. As luzes são acionadas pelo menu Light. Apenas a cor branca está disponível. As luzes piscam quando acionadas pela primeira vez, para indicar conexão. As luzes funcionam constantemente por um período de 8 horas.

8.9 Sistema SmartTub

Os avanços tecnológicos permitiram o desenvolvimento de um sistema inteligente para o seu Spa. O sistema SmartTub trabalha com um dispositivo celular. As vantagens desse sistema são:

- Possui uma conexão de internet mais estável. Consome menos dados do que uma típica chamada de voz. O sistema permite atualizações de firmware via celular.
- Manutenção pode ser feita facilmente através de mensagens enviadas para o seu celular
- Mensagens de alerta são enviadas para o seu celular quando alguma atenção especial for necessária.

A. Processos de Pareamento

1. **Faça o download do aplicativo SmartTub™ pelo Google Play store ou Apple App store.**
2. **Abra o app e crie uma conta.**
3. **Localize o adesivo SmartTub™ ao lado do painel do Spa. Você pode scanear o QR code com o aplicativo ou introduzir o número de série localizado abaixo do QR code.**
4. **Após parear e inserir o número de série no SmartTub™ , o app irá carregar e conectar-se a internet.**
5. **Siga as instruções do app para usufruir dos benefícios do SmartTub.**

B. Indicadores de luz

Existem leds indicadores no controlador do SmartTub que mostram o status do sistema

1. **Cloud:**
   - **Luz azul ligada – conectado à nuvem**
   - **Luz azul desligada – desconectada à nuvem**

2. **Spa:**
   - **Luz azul ligada – conectado ao Spa**
   - **Luz azul desligada – desconectado ao Spa**

3. **Status:**
   - **Luz ciano – piscando em baixa frequência indica que o status está OK**
   - **Luz ciano – piscando em alta frequência indica que o sistema está completando a conexão à nuvem.**
   - **Luz verde - piscando em alta frequência indica que o sistema está esperando por uma conexão à torre do celular.**
   - **Luz azul escuro – piscando indica erro**

4. **Cell signal strength:**
   - **3 LED azuis indicam que o sinal do celular está forte.**

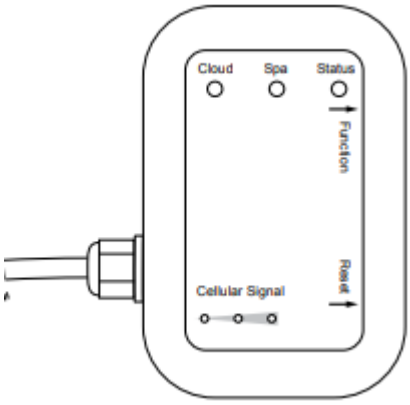

C. Reiniciar o controlador do SmartTub

Caso o controlador do SmartTub precise ser reiniciado, posicione um imã sob a etiqueta de reinicialização na lateral do dipositivo.

9.0 RECURSOS DO MENU E INSTRUÇÕES DE PROGRAMAÇÃO

Seu SPA é equipado com menus que permitem programar recursos adicionais. Pressionando continuamente o botão Menu é possível navegar pelas opções a seguir: (Figura 1):

Temperatura atual da água	104F
Modo de filtração primária	PF
Modo de filtração secundária	SF
Modo aquecedor	HEAT
Modo de programação do filtro	FC
Modo de programação do CLEARRAY e UV	UV
Modo temporizador	H20
Programar hora	TIME
Programar data	DATE
Temperatura	TEMP
Idioma	LANG
Bloquear	LOCK
WIFI	WIFI
S\N	S\N

Figura 1

A- MODO DE FILTRAÇÃO PRIMARIA

Durante o ciclo de filtração primária, a bomba de circulação e o CLEARRAY são ativados. O spa é programado com uma configuração padrão a partir de 12:00 AM e com duração de 8 horas, mas isso pode ser alterado. Este ciclo permite que a bomba de circulação funcione durante um período pré-definido por dia, além da operação normal.
Nota: Sempre que a bomba de circulação estiver fora de um ciclo de programa, por exemplo para aquecimento, esse tempo de execução será deduzido do próximo ciclo de filtragem principal. Por exemplo, o ciclo de filtragem primário é definido para 8 horas a cada 24 horas, mas a bomba de circulação é ligada por 2 horas para aquecer a água após o término do ciclo. O próximo ciclo de filtragem principal será de apenas 6 horas e não 8 horas.

Programação do Ciclo de Filtração Primária

Para alterar o ciclo de filtragem preliminar programado:
Nota: Se nenhum botão for pressionado dentro de 5 segundos após cada a tela voltará ao menu principal e as configurações atuais permanecerão ativas.

1. Pressione ☰ até chegar ao menu "**PF**". O mostrador rolará "**PRIMARY FILTER**". Após o segundo scroll, se nenhuma ação for executada, o sistema voltará ao menu principal.
2. Pressione − ou + para exibir a hora de início atual e preparar o sistema para alterações.
3. Pressione − ou + para ajustar a hora de início, em incrementos de 1 hora. Para mudar de "AM" para "PM", você deve arredondar um período de 12 horas.
4. Pressione ⏻ para confirmar e salvar a hora de início.
5. Pressione − ou + para ajustar a duração do ciclo, em incrementos de 1 hora.
6. Pressione ⏻ para confirmar e salvar o tempo de duração. O sistema voltar para o menu "**PRIMARY FILTER**"

B- MODO DE FILTRAÇÃO SECUNDÁRIA

A bomba de jatos 1 é ativada durante a filtração secundária para fornecer uma filtragem adicional. O SPA é programado com uma configuração padrão de Holiday Mode, mas pode ser programado para outros modos. Existem 3 modos diferentes, Holiday, Light e Heavy Mode.
Nota: Durante a filtração secundária, a bomba de jatos 1, a bomba de circulação e o CLEARRAY são ativados.
• Holiday Mode: Desativa a Filtragem Secundária.
• Light Mode: Ativará dois ciclos de 10 minutos a cada dois dias; um às 8:00 e outro às 20:00.
• Heavy Mode: Ativará dois ciclos de 10 minutos todos os dias; um às 8:00 e outro às 20:00.

Programação do Ciclo de Filtração Secundária

Para alterar o ciclo de filtragem secundário programado:
Nota: Se nenhum botão for pressionado dentro de 5 segundos após cada a tela voltará ao menu principal e as configurações atuais permanecerão ativas.

1. Pressione ☰ até chegar ao menu "**SF**". O mostrador rolará "**SECUNDARY FILTER**" SECUNDÁRIO". Após o segundo deslocamento, se nenhuma ação for executada, o sistema retornará ao Menu Principal.
2. Pressione − ou + para entrar na programação da Filtragem Secundária. Continuamente pressione para percorrer os seguintes modos:
• Holiday Mode: A tela exibirá "**HOL**" e rolará no display "**HOLIDAY MODE**"
• Light Mode: A tela exibirá "**LT**" e rolará display "**LIGHT MODE**".
• Heavy Mode: A tela exibirá "**HVY**" e rolará "**HEAVY MODE**".
3. Uma vez feita a seleção, pressione ⏻ para confirmar e ativar a configuração. O sistema retornará ao menu "**SECUNDARY FILTER**".

C- PROGRAMANDO O MODO DE AQUECIMENTO

Seu spa Jacuzzi está equipado com 3 modos de aquecimento. Um modo automático chamado "AUTO", onde a temperatura do spa é mantida em todos os momentos. Um ciclo de aquecimento de economia de energia chamado “ECO”. Um modo que ativará o aquecedor somente durante o dia, chamado de modo “DAY”.

Nota: O aquecedor será ativado quando a temperatura cair 2 ° da temperatura definida.

• Modo Econômico (Economicy Mode): é um programa de economia de energia. O spa pode aquecer entre as 17:00 e as 07:00 todos os dias. As horas não são programáveis.

• Modo Dia (Day Mode): permite que o spa aqueça durante o dia, entre as 7:00 e as 17:00. As horas não são programáveis.

• Modo automático (Auto Mode): permite que o aquecedor aqueça a todo momento, a fim de manter a temperatura predefinida.

Programação do Modo de Aquecimento

Para mudar o modo de aquecimento programado:

Nota: Se nenhum botão for pressionado dentro de 5 segundos após cada seleção a tela voltará ao menu principal e as configurações atuais permanecerão ativas.

1. Pressione ⊜ até chegar ao menu “**HEAT**”. O display mostrará “**HEATER MODE**”. Após a seleção, se nenhuma ação for executada, o sistema retornará ao Main Menu.

2. Pressione − ou + para preparar o sistema para alterações. Continuamente pressione para percorrer os seguintes modos:

• Modo Economy: A tela exibirá “ECO” e rolará "ECONOMY MODE".

• Day Mode: A tela exibirá “DAY” e rola “DAY MODE”.

• Modo automático: a tela exibirá “AUTO” e rolará “AUTO MODE”.

3. Uma vez feita a seleção, pressione ⊜ para confirmar e ativar o configuração. O sistema retornará ao menu “HEATER MODE”.

D- PROGRAMANDO O TEMPORIZADOR DO FILTRO (LIMPAR OU SUBSTITUIR)

Um temporizador de filtro programável pode ser configurado para lembrá-lo quando deve limpar ou substituir os filtros.

• A configuração padrão é de 180 dias.

• O intervalo do temporizador é de OFF a 180 dias,

Nota: Não é recomendado que este recurso seja desativado. A fim de manter continuamente filtros limpos e funcionais, ele deve ser programado conforme as instruções abaixo.

Programando ou redefinindo o temporizador do filtro

Nota: Se nenhum botão for pressionado dentro de 5 segundos após cada seleção, a tela retornará ao Menu principal e as configurações atuais permanecerão ativas.

1. Pressione ⊜ até chegar ao menu “**FC**”. No display irá rolar “FILTER CHANGE.” Após o segundo scroll, se nenhuma ação for tomada, o sistema voltará ao menu principal.

2. Pressione − ou + para preparar o sistema para alterações, continuamente pressione para ajustar a duração do temporizador, que pode ser selecionado de OFF (desativado) até 180 dias.

3. Depois de selecionar o número de dias, pressione ⊜ para confirmar a seleção. O sistema retornará ao menu “FILTER CHANGE”.

4. Quando o temporizador expirar, o visor alternará entre a temperatura da água e “CHANGE FILTER”,

E- PROGRAMANDO O TEMPORIZADOR DE SUBSTITUIÇÃO DO BULBO DO CLEARRAY.

Um temporizador de lâmpada de troca programável pode ser configurado para lembrá-lo de quando é a hora de substituir a lâmpada UV do sistema CLEARRAY.

• A configuração padrão é de 365 dias.
• O intervalo do temporizador é de OFF a 365 dias.
Nota: Não é recomendado que este recurso seja desativado. A fim de ter continuamente o sistema CLEARRAY efetivamente pré-formando sua função, ele deve ser programado conforme as instruções abaixo:

Programando ou redefinindo o temporizador

Nota: Se nenhum botão for pressionado dentro de 5 segundos de cada seleção, a tela retornará ao menu principal e as configurações atuais permanecerão ativas.
1. Pressione ⊜ até chegar ao menu "**UV**". O display irá rolar "**CLEARRAY BULB**". Após o segundo scroll, se nenhuma ação for executada, o sistema retornará ao menu principal.
2. Pressione − ou + para preparar o sistema para alterações, continuamente pressione para ajustar a duração do temporizador, o intervalo do temporizador é de OFF a 365 dias.
3. Depois de selecionar o número de dias, pressione para confirmar a seleção. O sistema retornará ao menu "**CLEARRAY BULB**".
4. Quando o temporizador expirar, o visor alternará entre a temperatura da água e a mensagem "**CHANGE CLEARRAY BULB**"

F- PROGRAMANDO O TEMPORIZADOR DA SUBSTITUIÇÃO DA ÁGUA (Drenar a água atual e reabastecer o SPA)

Um timer de atualização de água programável pode ser configurado para lembrá-lo de quando é hora de drenar e reabastecer seu SPA.

• A configuração padrão é de 180 dias.
• O intervalo do temporizador é de OFF a 180 dias.
Nota: Não é recomendado que este recurso seja desativado. A fim de manter continuamente a água saudável e limpa, além da manutenção química, ela deve ser programada conforme as instruções.

Programando ou redefinindo o temporizador.

Nota: Se nenhum botão for pressionado dentro de 5 segundos de cada seleção, a tela retornará ao menu principal e as configurações atuais permanecerão ativas.

1. Pressione ⊜ até chegar ao menu "**H2O**". O display irá rolar "**WATER REFRESH**". Após o segundo scroll, se nenhuma ação for executada, o sistema retornará ao menu principal.
2. Pressione − ou + para preparar o sistema para alterações, continuamente pressione para ajustar a duração do temporizador, o intervalo do temporizador é de OFF a 180 dias.
3. Depois de selecionar o número de dias, pressione para confirmar a seleção. O sistema retornará ao menu "**WATER REFRESH**".
4. Quando o temporizador expirar, o visor alternará entre a temperatura da água e a mensagem "**CHANGE WATER**".

G- PROGRAMANDO A HORA.

Para programar a hora, siga os passos abaixo:
Nota: Se nenhum botão for pressionado dentro de 5 segundos após cada seleção, a tela voltará ao menu principal e as configurações atuais permanecerão ativas.

1. Pressione ⊜ até chegar ao menu "**TIME**". O display irá rolar "**SET TIME**". Após o segundo scroll, se nenhuma ação for executada, o sistema voltará ao menu principal.
2. Pressione − ou + para exibir a hora atual.
3. Pressione − ou + para preparar o sistema para alterações.

4. Pressione ou para ajustar e programar a hora correta. Pressione para salvar a alteração e prosseguir para programar os minutos.
5. Os minutos atuais piscarão como uma indicação de que está pronto. Pressione ou para ajustar e programar os minutos. Pressione para salvar a alteração e seguir para programar AM ou PM.
6. A configuração atual piscará como uma indicação de que está pronta. Pressione ou para alternar entre AM e PM. Uma vez selecionado, pressione para salvar a mudança. O sistema retornará ao menu "**SET TIME**"

H- PROGRAMANDO A DATA.

Para programar a data, siga os passos abaixo:
Nota: Se nenhum botão for pressionado dentro de 5 segundos após cada seleção, a tela voltará ao menu principal e as configurações atuais permanecerão ativas.

1. Pressione até chegar ao menu "**DATE**". O display mostrará "**SET DATE**". Após o segundo scroll, se nenhuma ação for executada, o sistema voltará ao menu principal.
2. Pressione ou e a data atual será exibida. Por exemplo, "JAN 01 2016."
3. Pressione ou para exibir o ano.
4. Pressione ou para ajustar e programar o ano correto. Pressione para salvar a alteração e seguir para programar o mês.
5. O mês atual piscará como uma indicação de que está pronto. Pressione ou para ajustar e programar o mês. Pressione para salvar a mudança e prossiga para programar o dia.
6. O dia atual piscará como uma indicação de que está pronto. Pressione ou para percorrer os dias. Quando o dia é selecionado, pressione para salvar a alteração. O sistema retornará ao menu "**SET DATE**".

I- PROGRAMANDO FORMATO DE TEMPERATURA (°F OU °C).

Para programar o formato de temperatura, siga os passos abaixo:
Nota: Se nenhum botão for pressionado dentro de 5 segundos após cada seleção, a tela voltará ao menu principal e as configurações atuais permanecerão ativas.

1. Pressione até chegar ao menu "**TEMP**". O visor rolará "**TEMPERATURE FORMAT**". Após o segundo deslocamento, se nenhuma ação for executada, o sistema voltará ao menu principal.
2. Pressione ou para alternar entre **° F** ou **° C**. Uma vez selecionada, pressione para salvar a alteração. O sistema retornará ao menu "**TEMPERATURE FORMAT**".

J- PROGRAMANDO IDIOMA

Seu novo SPA vem com quatro opções de exibição de idioma. Para programar o idioma de exibição, siga as etapas abaixo:
Nota: Se nenhum botão for pressionado dentro de 5 segundos de cada seleção, a tela retornará ao menu principal e as configurações atuais permanecerão ativas.

1. Pressione até chegar ao menu "**LANG**". O visor irá rolar "**LANGUAGE MENU**". Após o segundo deslocamento, se nenhuma ação for executada, o sistema voltará ao menu principal.
2. Pressione ou para exibir o idioma atual.
3. Pressione ou para percorrer os idiomas disponíveis. As opções são (ENGLISH) inglês, (FRENCH) francês, (GERMAN) alemão e (SPANISH) espanhol. Uma vez que a seleção for feita, pressione para salvar a alteração. O sistema retornará ao "**LANGUAGE MENU**."

K- PROGRAMANDO O RECURSO DE BLOQUEIO

Você pode impedir que os usuários alterem determinados recursos do SPA. Existem dois modos de bloqueio para escolher:
Nota: Se nenhum botão for pressionado dentro de 5 segundos de cada seleção, a tela retornará ao menu principal e as configurações atuais permanecerão ativas.

• O bloqueio de acesso desativará a capacidade de ativar ou ajustar manualmente qualquer recurso do SPA. Todas as configurações agendadas permanecerão ativas.
• Bloqueio de configurações desativará a capacidade de alterar qualquer uma das configurações do usuário. Você ainda pode ativar as bombas de jato e a cromoterapia. Todas as configurações agendadas permanecerão ativas

Ativando um recurso de bloqueio.

1. Pressione ⊜ até chegar ao menu "**LOCK**". O display irá rolar "**LOCK MENU**". Após o segundo scroll, se nenhuma ação for executada, o sistema voltará ao menu principal.
2. Pressione − ou + para mudar de "**AL**" ("**ACCESS LOCK**") para "**SL**" ("**SETTINGS LOCK**"). Uma vez feita a seleção, pressione ⏻ para salvar a alteração. O sistema retornará ao "**LOCK MENU**".

Desativando um recurso de bloqueio.

Para desativar um modo de bloqueio, pressione ⊜ e segure por 10 segundos.

10.0 SISTEMA DE SOM – BLUEWAVE STEREO SYSTEM

"Este equipamento não tem direito à proteção contra interferência prejudicial e não pode causar interferência em sistemas devidamente autorizados"

Antes de começar a utilizar o seu novo aparelho de som, por favor, leia o texto abaixo de instruções de operação.

Observação: O Bluewave Stereo System não é provido de antena externa

AVISO: RISCO DE PERIGO DE CHOQUE ELÉTRICO E DANOS A EQUIPAMENTOS

Nunca instale ou remova dispositivos elétricos (por exemplo o dispositivo Bluewave Stereo), enquanto as mãos molhadas ou ao sentar-se, total ou parcialmente imerso no Spa!

10.1 CONEXÃO COM DISPOSITIVO BLUETOOTH:

Conectando o Sistema BLUEWAVE® com seu dispositivo Bluetooth

1-. Ligue o equipamento de som.

2. Ative o sistema Bluetooth de seu dispositivo.

3. Siga as instruções para parear seu dispositivo Bluetooth e conecte com o "BLUEWAVE".

4. Se solicitado senha/password, entre com o código "0000".

11.0 MANUTENÇÃO DO SPA

A manutenção adequada e regular do seu SPA o ajudará a manter sua beleza e boa performance. Seu revendedor autorizado Jacuzzi poderá fornecer as informações, equipamentos, acessórios e produtos que você necessitará para fazer a manutenção.

11.1 LIMPEZA DOS FILTROS

Seu SPA Jacuzzi é equipado com uma bolsa para coleta de resíduos maiores e 2 cartuchos plissados de alta performance, localizados abaixo da tampa do filtro.

O SPA é equipado com um avançado sistema de filtração de 2 estágios que garante uma excelente qualidade da água. Para manter essa condição, deve-se limpar o Cesto Coletor e os dois Cartuchos do Filtro periodicamente.

Os detritos menores são filtrados pela água da bomba de circulação que succiona a água através da bolsa de filtragem e o cartucho de filtro 24 horas por dia. Os detritos maiores são filtrados pela bomba de jato 1 que succiona a água através da bolsa para coleta de resíduos e um segundo cartucho de filtro durante um ciclo automatizado de filtragem / aquecimento ou quando a bomba 1 é ligada manualmente durante o uso do SPA. Juntos, os dois filtros garantem uma qualidade de água insuperável, prendendo óleos dispersos na superfície da água e partículas suspensas.

DESLIGUE SEMPRE O SPA ANTES DE LIMPAR OS CARTUCHOS DO FILTRO!

Observação: Leia os passos A a J para instruções completas cobre limpeza/ reposição dos filtros.

A - DESLIGUE O SPA!		
B Levante a tampa protetora para destravar, depois puxe para frente para acessar os cartuchos do filtro.	**C** Bolsa coletora Remova a bolsa da coadeira dos prendedores e limpe-a retirando os detritos.	**D** handle (Inside Spa View) Gire o puxador de cada cartucho de filtro no sentido anti-horário para desprender cada um de seu respectivo encaixe.
E Skimmer Wall Puxe o cartucho solto da coadeira.	**F** top top Cartridge 1 Cartridge 2 Se utilizado, remova o alimentador de produtos químicos, para lavar os cartuchos.	**G** Trapped Air Bubbles Cartridge 1 Cartridge 2 Mergulhe os dois cartuchos no SPA. Gire de forma que a parte do cartucho que prende na coadeira fique para cima,

	Lave os detritos das dobras dos filtros usando uma mangueira e um bocal de alta pressão. Comece pelo topo e vá descendo até o puxador. Repita até que todas as dobras estejam limpas	para retirar bolhas de ar que estejam presas dentro, e mantenha os cartuchos imersos para prevenir a entrada de ar durante a instalação.
H Coloque cada cartucho de volta à coadeira e gire o puxador no sentido horário, NÃO APERTE DEMAIS!	**I** Bolsa coletora Coloque a bolsa da coadeira limpa de volta aos prendedores, como mostra a figura.	**J** 1. Feche a tampa protetora dos cartuchos, levantando para travá-la novamente. 2. Religue o SPA.

Periodicamente, o cartucho do filtro precisará de uma limpeza maior para remover óleos e minerais incrustados.

Nesse caso, sugerimos limpá-los como ilustrado no passo F com maior frequência. A expectativa de vida de cada filtro é de aproximadamente 2 anos com cuidados apropriados e manutenção da qualidade da água. Os cartuchos para reposição podem ser encontrados no seu revendedor autorizado Jacuzzi.

11.2 DRENAGEM E REABASTECIMENTO

A cada 3 ou 6 meses, você deverá trocar a água do SPA. A frequência depende da quantidade de uso, usuários e a manutenção da qualidade da água. Você saberá que é hora de trocar a água quando você não conseguir mais controlar o nível de espuma na água e/ou não conseguir mais ter mais a sensação natural de água ou seu brilho.

CUIDADO! LEIA ANTES DE DRENAR O SPA: Para prevenir danos aos componentes do SPA, desligue a energia elétrica na caixa de ligação antes de drená-lo. Não ligue a energia elétrica até que seu SPA esteja cheio novamente.

CUIDADO: Existem algumas precauções para se lembrar quando for esvaziar o SPA. Se estiver extremamente frio e o SPA estiver instalado em local externo, pode ocorrer congelamento nos canos ou equipamento. Por outro lado, se estiver muito quente, não deixe a superfície do SPA exposta à luz solar direta.

Para esvaziar o SPA, siga os seguintes passos:

1. Desligue a energia elétrica no quadro de distribuição.
2. Localize a válvula de drenagem na parte inferior da frente, na base preta do SPA. Segure a rosca da válvula maior, para evitar que ela gire, depois solte e tire a tampa da frente para deixar exposto o suporte de conexão da mangueira.
3. Prenda a mangueira na conexão (*a mangueira não acompanha o produto*)
4. Gire delicadamente a rosca da válvula maior no sentido anti-horário para destravar a válvula de drenagem (aproximadamente 1/3 de volta).
5. Puxe a extremidade da válvula maior para fora, como mostra a figura, para abrir a drenagem.
6. Após o SPA esvaziar, realize os passos 2 a 5 ao contrário, para fechar a drenagem e reabastecer o SPA.

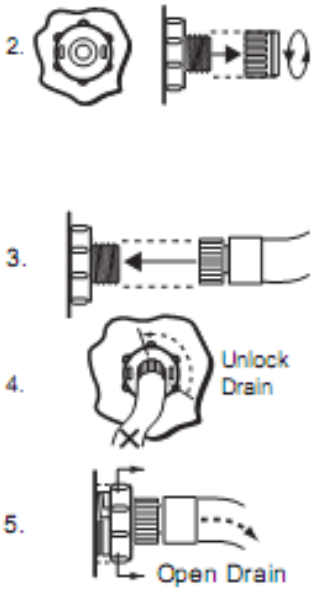

Após encher o SPA, ligue a energia elétrica e siga os passos listados em “Procedimento de enchimento do SPA”. Encha sempre seu SPA através dos dois filtros.

11.3 CUIDADOS COM AS ALMOFADAS OU ENCOSTOS DE CABEÇA

Retire e limpe os encostos de cabeça sempre que necessário, com um pano ou escova macia, molhados com um pouco de sabão. Para manter a resistência da água e brilho, aplique um limpador de vinil de qualidade uma vez ao mês. Remova sempre as almofadas quando fizer tratamento químico na água do SPA **(exceto o apoio de cabeça com massageador HYDROSOOTHE)**. Quando a higienização estiver abaixo de 4.0 ppm, as almofadas podem ser colocadas de volta ao SPA.

Nota: O apoio de cabeça massageador (**HYDROSOOTHE**) não pode ser removido pela frente. **Não puxe o apoio.**

Para remover os apoios padrão :

1. Segure o encaixe da almofada (A) e com as pontas dos dedos, force delicadamente a saída da base (B);

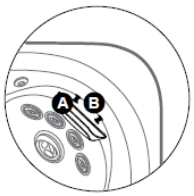

2. Monte pela ordem inversa após a limpeza.

11.4 LIMPANDO O INTERIOR DO SPA

Para preservar o brilho da superfície de seu SPA, não use produtos abrasivos de limpeza, ou produtos agressivos que tenham efeitos químicos adversos na superfície.
Se você não tem certeza da compatibilidade de um produto em específico, consulte o Suporte Jacuzzi através do nº de telefone mencionado ao final deste manual. Indiferente do produto usado tenha muito cuidado para garantir que não fiquem resíduos na superfície. Isso pode causar espuma em demasia quando encher o SPA.

IMPORTANTE PARA EVITAR DANOS AO SPA :

O acrílico é danificado por aquecimentos extremos, tais como cigarros, pontas de cigarros e palitos de fósforo acesos ou após imediatamente apagados, que podem causar danos irreversíveis ao acabamento.

Para prevenir a descoloração do acabamento acrílico e provável aparecimento de fissuras ou trincas na superfície, não utilize água à temperatura acima de 60°C, tanto para encher quanto para higienizar ou limpar o Spa.

Não utilizar substâncias e produtos para limpeza que contenham os seguintes componentes em sua formulação:

Anil	Tolueno
Corantes em geral	Benzeno
Solução de iodo	Laca tinner
Mercúrio cromo	Acetato de etilo
Fenol	Violeta de genciana
Peróxido de hidrogênio	Água sanitária
Hipoclorito	Acetona

ATENÇÃO: Materiais abrasivos e produtos de limpeza quimicamente agressivos não devem ser utilizados.
Produtos siliconados ou aromatizados devem ser evitados.

11.5 MANUTENÇÃO DO GABINETE SINTÉTICO

O gabinete sintético precisa de pouco ou nenhuma manutenção de qualquer tipo. Para limpá-lo, basta apenas passar um pano com detergente neutro biodegradável e uma toalha limpa.

CUIDADO: Nunca molhe o gabinete com mangueira de alta pressão, por qualquer motivo, uma vez que essa ação pode induzir a um curto circuito na aparelhagem elétrica do equipamento.

11.6 MANUTENÇÃO DA TAMPA TÉRMICA DE COBERTURA

Usar a cobertura térmica Jacuzzi sempre que seu SPA não estiver em uso irá reduzir custos significantemente, tempo de aquecimento e manutenção. Para prolongar a vida da cobertura, maneje com cuidado e limpe regularmente usando sabão neutro e água, enxague e não permita que o sabão seque na tampa. Não use sabão na parte de baixo da tampa.

Não use solventes, produtos de limpeza abrasivos ou detergentes fortes. Não use produtos que contenham silicone ou álcool.

Nunca permita que alguém se sente ou fique em cima da cobertura e evite arrastá-la.

12.0 MANUTENÇÃO DA QUALIDADE DA ÁGUA

Manter a qualidade da água dentro do especificado é necessário para melhorar seu aproveitamento e prolongar a vida do SPA.

É uma tarefa bem simples, mas requer atenção regular porque o tratamento químico envolvido é um conjunto de vários fatores. Não existe uma fórmula simples, e não há jeito de evitar isso. Adiamento da manutenção da água resultará em uma condição pobre e potencialmente insalubre da espuma e pode até danificar seu SPA. Para instruções específicas sobre como manter a qualidade da água, consulte seu revendedor autorizado Jacuzzi, que pode lhe recomendar produtos apropriados para higienização e manutenção do seu SPA.

IMPORTANTE:
Mantenha um nível de higienização estável seguindo os parâmetros da tabela ao lado:

	COM UV - CLEARRAY
pH	7.4 – 7.6
Cloro	NÃO MENOS QUE 1,0 PPM
Bromo	NÃO MENOS QUE 2,0 PPM
Alcalinidade total	100 – 120 PPM
Cálcio	150 – 250 PPM

CUIDADO: Nunca guarde os produtos químicos do SPA dentro do equipamento.

12.1 CONTROLE DE pH

O pH é uma medida de acidez ou alcalinidade da água e é medido por uma escala de 0 a 14 e o número 7 é considerado neutro. Acima é alcalino e abaixo é ácido. Na água do SPA, É MUITO IMPORTANTE MANTER UMA CONDIÇÃO LEVEMENTE ALCALINA DE 7.4 A 7.6.

Problemas podem se tornar graves se a água sair dessa proporção. Um pH baixo será corrosivo para os metais no equipamento do SPA. Um pH alto causará acumulo de minerais na superfície interna. Ainda, o trabalho de limpar o SPA é severamente afetado se o pH sair do indicado. Por isso que quase toda a água do SPA é testada com um kit que contém um medidor de pH e um higienizador.

IMPORTANTE: Não use tabletes de clorine (tricloro) no seu SPA. Esse composto químico tem um efeito extremamente corrosivo em algumas partes do SPA. Danos causados pelo uso desse composto ou uso inapropriado de qualquer produto químico não são cobertos pela garantia.

12.2 OUTROS ADITIVOS

Vários aditivos estão disponíveis para seu SPA. Alguns são necessários para ajustar a água desbalanceada, outros adicionam tratamento cosmético e outros simplesmente alteram a sensação de odor da água.
Seu revendedor autorizado Jacuzzi pode lhe orientar sobre o uso desses aditivos.

12.3 CLEARRAY UV – SISTEMA DE PURIFICAÇÃO DA ÁGUA

CLEARRAY é uma tecnologia exclusiva que utiliza ultravioleta para eliminar bactérias, vírus e algas dos SPAS. A luz ultravioleta UV-C ou luzes germicidas inativa microorganismos destruindo seus DNAs impossibilitando sua reprodução. CLEARRAY é montado no sistema de filtração do SPA, depois que a água é movimentada da bomba para os filtros e para o aquecedor, ela passará pelo CLEARRAY. A água passará por uma lâmpada ultravioleta que fará o tratamento e desinfecção. A água é então bombeada de volta ao SPA totalmente cristalina instantaneamente. O LED azul indica que o sistema está funcionando corretamente.

Após 1 ano, o bulbo da lâmpada deve ser substituído. Se o timer estiver programado corretamente uma mensagem aparecerá no painel indicando a substituição. Para apagar a mensagem uma nova lâmpada deve ser instalada e o timer deve ser reajustado.

12.3.1 CLEARRAY® - TROCA DE LÂMPADA E LIMPEZA DO TUBO DE QUARTZO

IMPORTANTE: é **OBRIGATÓRIO** que a lâmpada UV seja substituída e o tubo de quartzo limpo a cada 12 meses para garantir seu ótimo desempenho.

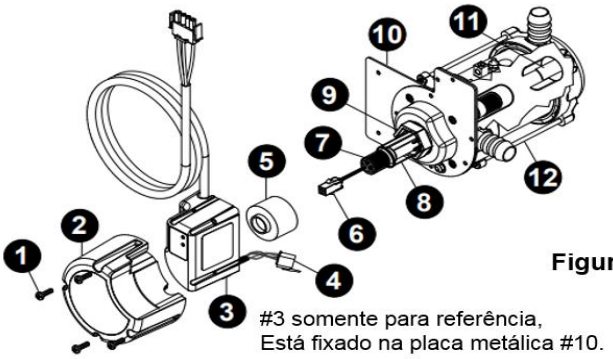

Figura 1

PERIGO: DESLIGUE O DISJUNTOR DO SPA!

ATENÇÃO: DRENE O SPA SE VOCÊ FOR SUBSTITUIR OU LIMPAR O TUBO DE QUARTZO!

ATENÇÃO: PERMITA QUE A LÂMPADA SE RESFRIE ANTES DE REMOVER O TUBO DE QUARTZO.

PERIGO: NUNCA OLHE PARA A LÂMPADA ACESA. ISTO PODERÁ CAUSAR LESÕES GRAVES AOS OLHOS OU CEGUEIRA.

Substituição da lâmpada de UV e manutenção do tubo de quartzo

Obs.: A localização do sistema CLEARRAY e conexão poderão variar de acordo com o modelo.

1. DESLIGUE o disjuntor do spa. FAÇA A DRENAGEM de seu spa.

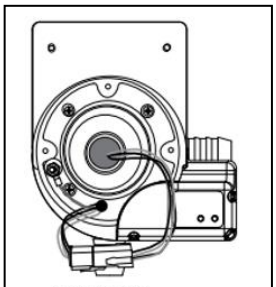

Figura 1A

Obs.: Caso você esteja substituindo a lâmpada UV, então o spa não precisará ser drenado. Você precisará drenar o spa caso você esteja substituindo ou limpando o tubo de quartzo.

Uma vez que a lâmpada UV tenha se resfriado, remova a tampa do invólucro do sistema CLEARRAY (2) e remova os quatro parafusos (1). Isto permitirá acessar a lâmpada UV e conexões, Figura 1A.

PERIGO: NUNCA REMOVA A TAMPA SEM ANTES DESLIGAR O SPA EM SUA ALIMENTAÇÃO ELÉTRICA E DRENAR O SPA.

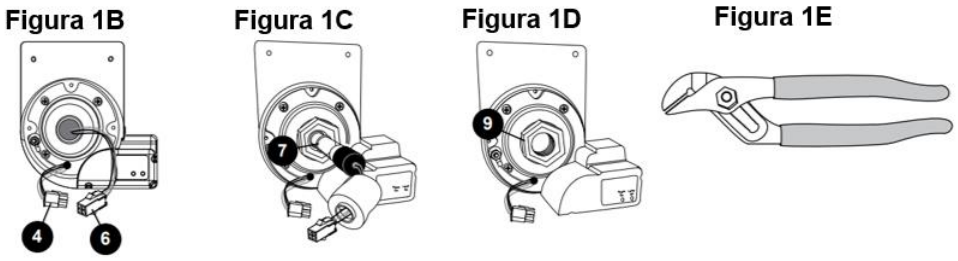

2. Desconecte o soquete da lâmpada UV (6) do soquete do cabo de alimentação (4), Figura 1B.
3. Retire lentamente a lâmpada UV (7) do tubo de quartzo, Figura 1C.
4. Remova a porca de compressão de vedação de quartzo (9) girando-a
5. no sentido anti-horário, Figura 1D. Use um alicate de bloqueio de canal se necessário, Figura 1E.
6. Agora você está pronto para limpar ou substituir o tubo de quartzo (8). Para Limpando o tubo de quartzo, siga os passos 7 e 8, prossiga do passo 9. Para substituir o tubo de quartzo, ignore os passos 7 e 8 e prossiga do passo 9.
7. **Limpeza do tubo de quartzo:** Limpe o tubo de quartzo com um pano seco de algodão ou uma toalha de papel. Caso necessário, um produto anticalcário de uso doméstico poderá ser utilizado.

ATENÇÃO: Não utilize produtos de limpeza abrasivos, pois eles podem arranhar a superfície do tubo de quartzo.

8. Enxágue o tubo de quartzo com água limpa para remover completamente quaisquer produtos de limpeza que foram utilizados na etapa 7.
9. **Substituindo o tubo de quartzo:** Remova o o-ring preto do tubo de quartzo e coloque-o sobre o novo tubo. Coloque o novo tubo de quartzo (8) na câmara de água (12) com a extremidade em cúpula primeiro certificando-se de que está inserido e assentado dentro do suporte de extremidade de quartzo (11).
10. Reinstale a arruela e aperte manualmente a porca de compressão de vedação de quartzo (9) e virando-a no sentido horário.
11. Reabasteça o seu spa.
12. **Teste de sistema 1:** assegure-se de que não há água pingando na região da porca de compressão (9). Se a água estiver visível, pare e aperte a porca de compressão (9) usando um alicates até completar no máximo 1/4 de volta. Se isso não solucionar o vazamento, repita o processo de manutenção do passo 1 ao passo 11. Certifique-se de que não há vazamento de água antes de avançar no passo 13.

13. **Teste do sistema 2:** Reconecte a unidade CLEARRAY ao controlador. Volte a ligar o interruptor. Ligue a bomba para circular a água através do sistema CLEARRAY. Aguarde 5 minutos e assegure que não está pingando água. Caso estiver pingando água, PARE, corrija o vazamento repetindo processo de manutenção do tubo de quartzo do passo 1 ao passo 12. Certifique-se que não há vazamento de água antes de prosseguir para o passo 14. Desligue a bomba e o disjuntor ANTES de prosseguir o passo 14.

14. Reconecte a tomada da lâmpada UV (6) no cabo de alimentação (4) e certifique-se de usar a luva de látex fornecida ao manusear a lâmpada UV.

ATENÇÃO: NÃO TOQUE NA LÂMPADA UV NOVA COM SUAS MÃOS DESCOBERTAS. Óleos e gordura natural de sua pele causarão a formação de um “hot spot” (ponto propenso a esquentar mais que outras áreas) na lâmpada e encurtará a vida útil de sua lâmpada UV. Utilize a luva de látex fornecida ao manusear a lâmpada UV.

15. Deslize a lâmpada UV nova (7) de volta para dentro do tubo de quartzo.
16. Reinstale o novo tampão preto da lâmpada (5) de volta sobre a porca de compressão de vedação do tubo de quartzo (9).
17. Reinstale tampa (2) e preendea-a com os parafusos.
18. Descarte de forma adequada a lâmpada antiga.
19. Uma vez que a energia está ativada, você pode verificar o rator,Figura 1F, para ver se o sistema CLEARRAY está funcionando. A luz acesa (vermelha) indica que o sistema CLEARRAY está recebendo alimentação de energia e sempre deve estar ligado. A luz acesa (verde) indica que a lâmpada UV está ligada.

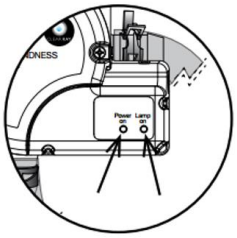

Figura 1F

13.0 MENSAGENS DE ERRO

Seu SPA tem um sistema de controle de auto-diagnóstico. Esse sistema mostra automaticamente as mensagens abaixo, caso algum problema seja detectado.

13.1 LÓGICA DE VERÃO

Quando a temperatura atual da água atinge 1ºC acima da temperatura ajustada, o SPA entra na Lógica de Verão. A bomba de circulação desliga-se automaticamente para evitar aquecimento extra à água. *Esse modo não é programado pelo usuário.*

Observação:

A Lógica de Verão entra em ação quando a temperatura da água atinge 35ºC.
O tempo de resfriamento da água do SPA é diretamente afetado pela temperatura do ambiente. Uma temperatura ambiente alta pode retardar ou até evitar o resfriamento da água do SPA, uma vez que sua estrutura isolante térmica foi desenvolvida para manter o calor.
Desta forma, a bomba de circulação permanecerá desligada até que a temperatura baixe novamente para 34°C.

13.2 O PAINEL MOSTRA COL

Condição de Resfriamento – A temperatura está 11ºC abaixo da temperatura programada. A bomba de jato 1 e aquecedor são ativados para aumentar a temperatura até 8ºC abaixo da temperatura ajustada. Não há a necessidade de nenhuma medida.

13.3 O PAINEL MOSTRA ICE

Proteção contra congelamento – Uma provável condição de congelamento foi detectada. Não há a necessidade de nenhuma medida. A temperatura da água está abaixo de 13°C (55°F), portanto a bomba de jato 1, bomba de jato 2 e a bomba de circulação serão ativados por 10 minutos e depois desligados. Então a bomba de circulação e o aquecedor serão ativados por 10 minutos. Os dois ciclos devem se repetir até que a temperatura da água atinja 18°C (65°F).

13.4 O PAINEL MOSTRA SN--1

Sensor aberto (aquecedor desligado) ou sensor com curto circuito (SPA desligado).
O sensor de temperatura não está funcionando. Contate um assistente técnico autorizado Jacuzzi. O display alternará entre “SN--1” e rolará no display a mensagem de “HI-LIMIT SENSOR ERROR” e a temperatura atual da água.

13.5 O PAINEL MOSTRA SN--2

Sensor aberto ou com curto circuito (aquecedor desligado). O sensor de temperatura não está funcionando. Contate um assistente técnico autorizado Jacuzzi. O display alternará entre “SN--2” e a temperatura atual da água e rolará no display a mensagem de “WATER SENSOR ERROR” e a temperatura atual da água.

13.6 O PAINEL MOSTRA “CHANGE CLEARRAY BULB”

A lâmpada UV precisa ser substituída. No display rolará a mensagem da temperatura atual da água e “CHANGE CLEARRAY BULB” e a programação do temporizador de substituição do bulbo do CLEARRAY deverá ser feita novamente e uma nova lâmpada deve ser instalada.

13.7 O PAINEL MOSTRA “CHANGE FILTER”

Os filtros do SPA precisam ser limpos ou substituídos. O display alternará entre a leitura atual da temperatura e rolará a mensagem “CHANGE FILTER”, desde que o erro exista. Após a limpeza ou troca dos filtros a programação do temporizador do filtro deve precisa ser redefinida novamente. Novos filtros Jacuzzi podem ser comprados em um revendedor local Jacuzzi.

13.8 O PAINEL MOSTRA “CHANGE WATER”

O temporizador de atualização de água expirou. O SPA precisa drenado e reabastecido. O display alternará entre a leitura atual da temperatura e rolará a mensagem “CHANGE WATER”, desde que o erro exista. O temporizador de contagem regressiva para o recurso de drenagem e reabastecimento da água precisa ser redefinido.

13.9 O PAINEL MOSTRA “FL--1”

“FL1” significa que a mudança de fluxo não está funcionando corretamente quando aberta, o cartucho do filtro está muito sujo ou está ocorrendo uma condição de “ar preso” na entrada da bomba de circulação. O aquecedor de spa será desativado e a bomba de jatos 1 também poderá ser desativada. Contate o seu revendedor autorizado Jacuzzi ou um técnico autorizado Jacuzzi. O display alternará entre “FL--1”, e rolará no display a mensagem “**FLOW ERROR OPEN**” e a temperatura atual da água.

13.10 O PAINEL MOSTRA “FL--2”

“FL2” significa que a mudança de fluxo não está funcionando corretamente quando fechada.. O aquecedor de spa vai desativar e jatos bomba de jatos 1 também poderá ser desativada. Contate o seu revendedor autorizado Jacuzzi ou um técnico autorizado Jacuzzi. O display alternará entre “FL--2”, e rolará no display a mensagem **“FLOW ERROR CLOSED**” e a temperatura atual da água.

13.11 O PAINEL MOSTRA OH

PERIGO! NÃO ENTRE NO SPA! A água está quente demais. Essa é uma proteção contra superaquecimento. O aquecedor está desligado. A temperatura da água está acima dos limites aceitáveis. Não entre na água.
A bomba de circulação foi ativada para circular a água através do aquecedor. Contate o seu revendedor autorizado Jacuzzi ou um técnico qualificado. O display irá alternar entre “* OH *” e a temperatura atual da água.

Nota: Como medida de segurança, as luzes vermelhas do SPA piscarão como uma indicação de que o SPA é uma condição de sobreaquecimento.

Medidas de correção:

- Remova a cobertura do SPA para acelerar o resfriamento.
- Ajuste a filtragem para o modo Econômico. Aumente o ajuste de temperatura para desligar a Lógica de Verão.
- Se essa condição persistir, contate um assistente técnico autorizado Jacuzzi.

13.12 O PAINEL MOSTRA (- - -)

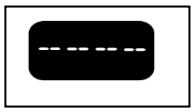

NÃO ENTRE NO SPA! A temperatura da água está acima dos limites aceitáveis.
O software de segurança "Watchdog" foi acionado e o SPA está desativado. Um problema detectado poderá causar danos ao SPA ou seus componentes. O display irá alternar entre "-- -- -- --" e rolará no display a mensagem "WATCHDOG CALL FOR SERVICE", desde que o erro exista.
Contate o seu revendedor autorizado Jacuzzi ou um técnico autorizado Jacuzzi.
Nota: Como medida de segurança, as luzes vermelhas do SPA piscarão como uma indicação de que o SPA está em condições de vigilância.

14.0 PROCEDIMENTOS PARA SOLUÇÃO DE FALHAS

No caso de o seu SPA Jacuzzi não funcionar como deveria, por favor, revise primeiro todas as instruções de instalação e funcionamento deste manual e verifique as mensagens no visor do painel. Se ainda não estiver satisfeito, siga as instruções de solução de problemas apropriadas abaixo. Sempre insista em peças de reposição genuínas da Jacuzzi.
Nota: Se algum dos cabos de alimentação para os acessórios estiver danificado, eles devem ser substituídos por pessoal de serviço autorizado. Contate o seu revendedor autorizado Jacuzzi ou um técnico autorizado Jacuzzi.

14.1 FL- -1 e FL- -2

Para tentar corrigir uma condição FL- - 1 e FL- - 2, execute o seguinte:
1. Desligue a energia!
2. Verifique se o nível da água está acima de todos os jatos, mas abaixo do travesseiro mais baixo. Adicione água, se necessário.
3. Verifique se o cartucho do filtro está sujo ou entupido
4. Purgar o "bloqueio de ar" da entrada da bomba de circulação, removendo o cartucho do filtro. Segure sua mangueira de jardim sobre o encaixe da parede do cartucho do filtro enquanto usa um pano como vedação em torno da extremidade da mangueira. Peça a um ajudante para ligar a água por 30 segundos e depois desligue. Reinstale o cartucho do filtro e verifique o SPA.
39. Se a bomba de circulação não estiver funcionando, desligue o disjuntor principal e ligue-o novamente.
6. Se o problema persistir, contate o seu revendedor autorizado Jacuzzi ou um assistente técnico autorizado Jacuzzi.

14.2 NENHUM DOS COMPONENTES FUNCIONA (BOMBA, CROMOTERAPIA, ETC)

1. A energia está ligada?
2. A caixa de ligação está falhando?
3. Contate um assistente técnico autorizado Jacuzzi.

14.3 A BOMBA NÃO FUNCIONA.

Pressione o botão Bomba de jatos 1. Se nenhum movimento da água for detectado, verifique se a energia está indo para o spa e verifique o nível da água. Se isso não resolver o problema, entre em contato com o revendedor autorizado da Jacuzzi ou com um assistente técnico Jacuzzi. A bomba de jatos 1 opera, mas não há água fluindo para os jatos.

Verifique o seguinte:

1. Os jatos podem estar todos fechados. Verifique se todos os jatos estão na posição “on” aberta.
2. A bomba pode não estar devidamente preparada. Isso pode acontecer depois que o SPA for drenado e reabastecido. Pressione o botão Bomba de jatos 1 no painel de controle várias vezes, nunca deixando o motor ligado por mais de 5 a 10 segundos por vez.
Desligue a energia e deixe o ar sair do sistema de encanamento do SPA removendo o cartucho do filtro. Certifique-se de reinstalar o cartucho de filtro antes de ligar a energia do SPA e reiniciar a bomba de jatos 1.

14.4 JATOS FRACOS

1. Verifique se os jatos de hidroterapia estão totalmente abertos,
2. Pressione o botão (bomba 1) para garantir que a bomba 1 esteja ligada.
3. Verifique se os controles de ar estão abertos, pressionando a parte com o logo da Jacuzzi.
4. Veja se o filtro está sujo. Limpe-o se necessário.

14.5 A ÁGUA ESTÁ MUITO QUENTE

Reduza a temperatura ajustada no painel.

14.6 FALTA DE AQUECIMENTO

1. Verifique a temperatura programada.
2. Mantenha o SPA coberto enquanto está aquecendo.
3. Veja as configurações escolhidas, para ver se seu SPA não está ligado no modo de filtragem/ aquecimento Econômico.

Se os procedimentos acima não puderem corrigir seu problema, por favor, entre em contato com um assistente técnico autorizado Jacuzzi.

Parabéns pelo seu bom gosto e seja bem-vindo à família mais feliz do mundo!

Nossa rede de Assistência Técnica Autorizada Jacuzzi consta no site
http://www.jacuzzi.com.br/contato/assistencia-tecnica/

GARANTIA

Os Produtos JACUZZI® são garantidos, contra defeitos de fabricação, pelo prazo de 01 ano (3 meses de garantia legal + 9 meses de garantia da Jacuzzi), contado a partir da data da entrega da mercadoria ao consumidor final com a necessária nota fiscal e este termo devidamente preenchido pelo fornecedor no ato de entrega.

A garantia compreende a substituição de peças no reparo de defeitos de fabricação devidamente constatados pela fabricante, e/ou quando o produto apresentar defeito que o torne impróprio ou inadequado para o uso ou consumo a que se destina.

A Jacuzzi por não oferecer serviços de instalação e/ou assentamento de Produtos, não se responsabiliza pelos defeitos ou problemas decorrentes da instalação e/ou assentamento dos mesmos.

A garantia não cobre despesas referentes à remoção, transporte dos produtos até a fábrica da Jacuzzi do Brasil ou ao local de assistência técnica determinado por ela e reinstalação do produto, bem como quaisquer outras despesas que não aquelas compreendidas na substituição de peças no reparo de defeitos de fabricação.

Esta garantia fica totalmente invalidada se:
- O produto não possuir a necessária nota fiscal de compra e esse termo de garantia devidamente preenchido pelo fornecedor no ato da entrega do produto.
- O defeito eventualmente apresentado for ocasionado pelo Consumidor ou Terceiros estranhos ao fabricante;
- Não tiverem sido seguidas, na instalação e na operação do produto, as recomendações que constam do Manual de Instruções que acompanha o produto;
- O produto tiver sofrido modificações, danos ou tenha sido utilizado de forma não compatível com o fim a que se destina.
- Forem utilizadas peças adaptadas, não originais ou inadequadas,
- For realizada limpeza inadequada do produto com utilização de saponáceos, produtos químicos e abrasivos, solventes, palha de aço, esponja dupla face e outros semelhantes que venham causar danos ao produto;
- Instalação e/ou assentamento inadequado (s) ou fora das orientações técnicas estabelecidas pela Jacuzzi no manual que acompanha o produto;
- Forem constatados danos causados no produto proveniente de quedas acidentais, uso e manuseio inadequado;
- O produto for alterado, adulterado, fraudado, ajustado, corrompido, violado ou consertado por pessoa não autorizada pela Jacuzzi;
- O produto for instalado em local público que está sujeito a alta intensidade de uso terá seu prazo de garantia, complementar ao legal, reduzido para 50%;
- Peças não fabricadas pela Jacuzzi, que apresentem desgaste decorrente de uso tais como: guarnições, gaxetas, cunhas, mecanismos, anéis de vedação e outros semelhantes;
- For utilizada água de locais que apresentem impureza e substâncias agressivas que venham a comprometer ou causar o mau funcionamento do produto;
- Forem encontrados objetos estranhos no interior do produto tais como: tecidos, pedras, resíduos de construção, areia, cimento, cola e outros que venham comprometer ou causar o mau funcionamento do produto.
- For constatado falta de limpeza e higiene ou não realização dos procedimentos de manutenção indicados no Manual de Instruções;
- Decorrentes da operação do produto sem a mínima quantidade de água recomendada.

Para efeitos desta garantia, necessário se faz apresentar a Nota Fiscal de compra. Recomendamos anotar abaixo os dados que seguem, os quais se encontram na etiqueta fixada no produto.

Modelo no produto_____ Número de Série do produto _____

Número e série da Nota fiscal _____ Data de emissão da Nota fiscal_____

Nome do fornecedor _____ Entregador_____

Jacuzzi do Brasil Indústria e Comércio Ltda.
Rod. Waldomiro C. Camargo, km 53,5 - SP79
CEP 13308-900 – ITU – SP
Suporte Técnico Jacuzzi
(11) 2118-7500 – Grande São Paulo
0800-702 1432 – Demais localidades
suporte@jacuzzi.com.br
http://www.jacuzzi.com.br

© JACUZZI INC. 2020 All Rights Reserved. INFORMAÇÕES SUJEITAS A ALTERAÇÃO SEM PRÉVIO AVISO